САОБРАЋАЈНИ ИНСТИТУТ ЦИП д.о.о.
11000 БЕОГРАД, НЕМАЊИНА 6/IV
тел: 011/3618-134, факс: 011/3618-324, web site: www.sicip.co.rs

9/1.1. НАСЛОВНА СТРАНА

9. СПОЉНО УРЕЂЕЊЕ СА СИНХРОН-ПЛАНОМ ИНСТАЛАЦИЈА И ПРИКЉУЧАКА, ПЕЈЗАЖНА АРХИТЕКТУРА И ХОРТИКУЛТУРА

9/1. ПРОЈЕКАТ ПАРТЕРНОГ УРЕЂЕЊА

Инвеститор:	Република Србија Министарство грађевинарства, саобраћаја и инфраструктуре Немањина 22-26, Београд
Објекат:	Реконструкција и проширење граничног прелаза Хоргош, општина Кањижа, на катастарским парцелама: 3465/5, 3461/2, 3462, 3459/3, 3459/4, 3446/1, 3437/1, 3438/1, 3439/1, 3453, 3452, 3451/1, 3450/1, 3449/1, 3448/1, 3447/1, 3430/7, 3403/1, 3402, 3401, 3383/2, 3344/2, 3344/4, 3344/3, 3343/2, 3342/2, 3342/1, 3956/3, 3923/2, 3925/1, 3926/1, 3931/1, 3932/1, 3934/2, 3956/1, 3936/2, 3937/3, 3339/4, 4426/3, 4426/6, 4426/8, 4426/4, 4420/4, 4421/4, 4425/3, 4425/1, 4424/3, 4424/5, 4423/1, 4424/1, 4424/4, 4425/5, 4425/4, 16788/3, 3937/1, 3936/1, 3936/4, 3379/3, 3933, 3934/4, 3929/3, 3930, 3928, 3926/2, 3927/2, 3927/1, 3923/3, 3923/5, 3923/1, 3914, 3411/1, 3375/2, 3375/3, 3349/2, 3349/4, 3379/1, 3376/7, 3376/4, 3420/2, 3915, 3916/1, 3421, 3376/6, 3376/5, 3378/1, 3391/3, 3391/4, 3409/4, 3409/2, 3409/6, 3409/1, 3408/2, 3420/3, 3422, 3433, 3434/1, 3459/2, 3463/4, 3434/4, 3411/2, 3430/3, 3434/2, 3448/3, 3379/2, 3410/3, 3410/1, 3410/2, 3404/2, 3403/2, 4458/3, 4421/1, 4312/2, 16788/2, 3925/3, 3924/1, 3916/2, 3956/2, 3424, 3423, 3430/2, 3434/5, 3456 - све К.О. Хоргош
Врста техничке документације:	**ПГД Пројекат за грађевинску дозволу**
Назив и ознака дела пројекта:	**9/1. Пројекат партерног уређења**
За грађење / извођење радова:	Нова градња и реконструкција са могућношћу фазне градње
Пројектант:	Саобраћајни институт ЦИП д.о.о. Немањина 6/IV, Београд, 351-02-03602/2020-09
Одговорно лице пројектанта:	Генерални директор: Милутин Игњатовић, дипл.инж.
Потпис:	Milutin Ignjatović 226692666-01 04943710139 Digitally signed by Milutin Ignjatović 226692666-010494 3710139 Date: 2021.08.13 13:54:19 +02'00'
Одговорни пројектант:	Наташа Лазаревић, дипл.инж.арх
Број лиценце:	300 C773 06
Потпис:	Nataša Lazarević 433579 Digitally signed by Nataša Lazarević 433579 Date: 2021.08.13 10:40:19 +02'00'
Број техничке документације:	620-10/19
Место и датум:	Београд, јануар 2021.год.

»ПРОЈЕКАТ СЕ ПРИХВАТА«

Друштво за пројектовање и инжењеринг

"Шидпројект" ДОО Шид

Број техничке контроле: **43/21-ТК**

Датум: **06.08.2021.**

Вршилац техничке контроле:

Мирјана Суљоврујић, дипл.инж.арх.
лиценце бр. 300 F660 07

Заступник вршиоца техничке контроле:

Сања Спасојевић, дипл.инж.арх.

Mirjana Suljovrujić 399762

Digitally signed by Mirjana Suljovrujić 399762
DN: C=RS, CN=Mirjana Suljovrujić 399762, SN=Suljovrujić, G=Mirjana, SERIALNUMBER=CA:RS-399762 + SERIALNUMBER=PNORS-06059 77897512, E=mima2703@gmail.com
Reason: I have reviewed this document
Location: your signing location here
Date: 2021.08.16 16:47:05+02'00'
Foxit PDF Reader Version: 11.0.0

9/1.2. САДРЖАЈ

ПРОЈЕКАТ ПАРТЕРНОГ УРЕЂЕЊА
У СКЛОПУ РЕКОНСТРУКЦИЈЕ И ПРОШИРЕЊА ГРАНИЧНОГ ПРЕЛАЗА ХОРГОШ

9/1.1.	Насловна страна Пројекта за грађевинску дозволу	
9/1.2	Садржај Пројекта за грађевинску дозволу	
9/1.3	Решење о одређивању одговорног пројектанта Пројекта за грађевинску дозволу	
9/1.4	Изјава одговорног пројектанта Пројекта за грађевинску дозволу	
9/1.5	Текстуална документација	
9/1.5.1	Технички опис	
9/1.6	Нумеричка документација	
9/1.6.1	Биланс површина	
9/1.6.1.1	Спецификација постојећих површина спољњег уређења	
9/1.6.1.2	Спецификација проширених површина спољњег уређења	
9/1.6.1.3	Спецификација елемената планиране урбане опреме	
9/1.6.2	Предмер и предрачун радова	
9/1.7	Графичка документација	

9/1.3. РЕШЕЊЕ О ОДРЕЂИВАЊУ ОДГОВОРНОГ ПРОЈЕКТАНТА

На основу члана 128. Закона о планирању и изградњи ("Службени гласник РС", бр. 72/09, 81/09 - исправка, 64/10 - одлука УС, 24/11, 121/12, 42/13 - одлука УС, 50/13 - одлука УС, 98/13 - одлука УС, 132/14, 145/14, 83/18, 31/19, 37/19 - др. закон и 9/20) и одредби Правилника о садржини, начину и поступку израде и начину вршења контроле техничке документације према класи и намени објеката ("Службени гласник РС", бр. 73/19) као:

О Д Г О В О Р Н И П Р О Ј Е К Т А Н Т

за израду пројекта **9/1. Пројекат партерног уређења**, који је део ПГД - Пројекта за грађевинску дозволу реконструкције и проширења граничног прелаза Хогош, општина Кањижа, на катастарским парцелама: 3465/5, 3461/2, 3462, 3459/3, 3459/4, 3446/1, 3437/1, 3438/1, 3439/1, 3453, 3452, 3451/1, 3450/1, 3449/1, 3448/1, 3447/1, 3430/7, 3403/1, 3402, 3401, 3383/2, 3344/2, 3344/4, 3344/3, 3343/2, 3342/2, 3342/1, 3956/3, 3923/2, 3925/1, 3926/1, 3931/1, 3932/1, 3934/2, 3956/1, 3936/2, 3937/3, 3339/4, 4426/3, 4426/6, 4426/8, 4426/4, 4420/4, 4421/4, 4425/3, 4425/1, 4424/3, 4424/5, 4423/1, 4424/1, 4424/4, 4425/5, 4425/4, 16788/3, 3937/1, 3936/1, 3936/4, 3379/3, 3933, 3934/4, 3929/3, 3930, 3928, 3926/2, 3927/2, 3927/1, 3923/3, 3923/5, 3923/1, 3914, 3411/1, 3375/2, 3375/3, 3349/2, 3349/4, 3379/1, 3376/7, 3376/4, 3420/2, 3915, 3916/1, 3421, 3376/6, 3376/5, 3378/1, 3391/3, 3391/4, 3409/4, 3409/2, 3409/6, 3409/1, 3408/2, 3420/3, 3422, 3433, 3434/1, 3459/2, 3463/4, 3434/4, 3411/2, 3430/3, 3434/2, 3448/3, 3379/2, 3410/3, 3410/1, 3410/2, 3404/2, 3403/2, 4458/3, 4421/1, 4312/2, 16788/2, 3925/3, 3924/1, 3916/2, 3956/2, 3424, 3423, 3430/2, 3434/5, 3456 - све К.О. Хоргош,

одређује се:

Наташа Лазаревић, дипл.инж.арх._____ 300 С773 06

Пројектант ПГД: Саобраћајни институт ЦИП д.о.о.
Немањина 6/IV, Београд
351-02-02009/2017-07

Одговорно лице/заступник: Генерални директор:
Милутин Игњатовић, дипл.инж.

Потпис:

Број техничке документације: 620-10/19

Место и датум: Београд, јануар 2021.год.

9/1.4. ИЗЈАВА ОДГОВОРНОГ ПРОЈЕКТАНТА ПРОЈЕКТА ПАРТЕРНОГ УРЕЂЕЊА

Одговорни пројектант пројекта **9/1. Пројекат партерног уређења,** који је део ПГД - Пројекта за грађевинску дозволу реконструкције и проширења граничног прелаза Хоготш, општина Кањижа, на катастарским парцелама: 3465/5, 3461/2, 3462, 3459/3, 3459/4, 3446/1, 3437/1, 3438/1, 3439/1, 3453, 3452, 3451/1, 3450/1, 3449/1, 3448/1, 3447/1, 3430/7, 3403/1, 3402, 3401, 3383/2, 3344/2, 3344/4, 3344/3, 3343/2, 3342/2, 3342/1, 3956/3, 3923/2, 3925/1, 3926/1, 3931/1, 3932/1, 3934/2, 3956/1, 3936/2, 3937/3, 3339/4, 4426/3, 4426/6, 4426/8, 4426/4, 4420/4, 4421/4, 4425/3, 4425/1, 4424/3, 4424/5, 4423/1, 4424/1, 4424/4, 4425/5, 4425/4, 16788/3, 3937/1, 3936/1, 3936/4, 3379/3, 3933, 3934/4, 3929/3, 3930, 3928, 3926/2, 3927/2, 3927/1, 3923/3, 3923/5, 3923/1, 3914, 3411/1, 3375/2, 3375/3, 3349/2, 3349/4, 3379/1, 3376/7, 3376/4, 3420/2, 3915, 3916/1, 3421, 3376/6, 3376/5, 3378/1, 3391/3, 3391/4, 3409/4, 3409/2, 3409/6, 3409/1, 3408/2, 3420/3, 3422, 3433, 3434/1, 3459/2, 3463/4, 3434/4, 3411/2, 3430/3, 3434/2, 3448/3, 3379/2, 3410/3, 3410/1, 3410/2, 3404/2, 3403/2, 4458/3, 4421/1, 4312/2, 16788/2, 3925/3, 3924/1, 3916/2, 3956/2, 3424, 3423, 3430/2, 3434/5, 3456 - све К.О. Хоргош,

Наташа Лазаревић, дипл.инж.арх.

И З Ј А В Љ У Ј Е М

1. да је пројекат у складу са издатим Локацијским условима

   Број 350-02-00231/2020-14, Заводни број:....., Датум: 18.08.2020
2. да је пројекат израђен у складу са Законом о планирању и изградњи, прописима, стандардима и нормативима из области изградње објеката и правилима струке;
3. да је пројекат у свему у складу са начинима за обезбеђење испуњења основних захтева за објекат прописаних елаборатима и студијама

Одговорни пројектант ПГД:	Наташа Лазаревић, дипл.инж.арх.
Број лиценце:	300 С773 06
Потпис:	Наташа Лазаревић
Број техничке документације:	620-10/19
Место и датум:	Београд, 2021.год.

9/1.5 ТЕКСТУАЛНА ДОКУМЕНТАЦИЈА

9/1.5.1 ТЕХНИЧКИ ОПИС

ГРАНИЧНИ ПРЕЛАЗ „ХОРГОШ“ НА АУТОПУТУ Е-75
ПРОШИРЕЊЕ КАПАЦИТЕТА ЗА ОДВИЈАЊЕ МЕЂУНАРОДНОГ ДРУМСКОГ САОБРАЋАЈА

9/1.5.1 ТЕХНИЧКИ ОПИС
УЗ ПРОЈЕКАТ ЗА ГРАЂЕВИНСКУ ДОЗВОЛУ ПАРТЕРНОГ УРЕЂЕЊА У СКЛОПУ РЕКОНСТРУКЦИЈЕ И ПРОШИРЕЊА ГРАНИЧНОГ ПРЕЛАЗА „ХОРГОШ“

I КОНЦЕПТ УРБАНИСТИЧКО - АРХИТЕКТОНСКОГ РЕШЕЊА

Локација Комплекса граничног прелаза Хоргош на аутопуту Е-75 Суботица–Београд, фреквентној саобраћајној траси преко које се обавља проток људи и роба између Западне Европе и Блиског Истока, одређује га као значајан пункт транзитног међународног друмског саобраћаја, односно као гранични прелаз прве категорије.

Изразито повећање интензитета теретног саобраћаја, ступање на снагу нових царинских прописа и актуелна потреба за појачаном контролом возила, а у циљу смањења гужви и дужине чекања у критичном периоду, као и ради побољшања технологије услуге и безбедности свих учесника у саобраћају, проширења капацитета за одвијање међународног друмског саобраћаја на граничном прелазу Хоргош. Концепрт је формиран на основу захтева и потреба Корисника (МУП, УЦ, Инспекције), уз визуелно и технолошко уклапање у постојеће стање и поштовање законске регулативе.

Урбанистичким пројектом резервисан је оптимални простор потребан за проширење капацитета граничног прелаза. Потребна површина за реорганизацију садржаја постојећег комплекса захтева корекцију његове границе дефинисану постојећом планском документацијом и повећање заузећа простора, пре свега у зони Теретног терминала за излаз из земље.

Урбанистички пројекат за реконструкцију и проширење граничног прелаза „Хоргош“, општина Кањижа , усвојен од стране Сектора за просторно планирање и урбанизам МГСИ, потврда број: 350-01-01239/2021-11 од 22.04.2021. године, представља основ за израду Идејних решења.

Основ за израду **ПРОЈЕКТА ЗА ГРАЂЕВИНСКУ ДОЗВОЛУ** :

- Идејни пројекат и Извештај Ревизионе комисије за стручну контролу техничке документације Министарства грађевинарства, саобраћаја и инфраструктуре, број 351-02-03292/2021-07 од 17.12.2021. године
- Пројектни задатак
- Локацијски услови Министарства грађевинарства, саобраћаја и инфраструктуре, ROP-MSGI-14362-LOC-1/2021, број 50-02-00231/2021-14 од 18.8.2021. године
- Закон о планирању и изградњи (("Сл. гласник РС", бр. 72/2009, 81/2009 - испр., 64/2010 - одлука УС, 24/2011, 121/2012, 42/2013 - одлука УС, 50/2013 - одлука УС, 98/2013 - одлука УС, 132/2014, 145/2014, 83/2018, 31/2019, 37/2019 и 9/2021 - др. закон) и Правилник о садржини, начину и поступку израде и начин вршења контроле техничке документације према класи и намени објеката ("Службени гласник РС", бр. 73/2019) и сви важећи закони, правилници, нормативи и стандарди који се односе на пројектовање и изградњу ове врсте објеката;
- Закон о заштити од пожара (Сл. гласник РС, бр. 111/2009, 20/2015, 87/2018 і 87/2018)
- Топографско катастарски план,
- Катастар подземних инсталација
- Геотехнички елаборат

II ПОСТОЈЕЋЕ СТАЊЕ

Функционално-технолошко-саобраћајно решење постојећег граничног прелаза је острвског типа, са оперативним терминалима путничког (аутомобилског и аутобуског) и теретног (камионског) саобраћаја за излаз из земље односно улаз у земљу. Комплекс је подељен на функционалне целине (зоне):

- путничко-царинског терминала;
- робно-царинског терминала за излаз из земље;
- робно-царинског терминала за улаз у земљу;
- резервисаних површина и
- прилазног пута

Службени и пратећи објекти и садржаји су изведени према технолошко - функционалној схеми карактеристичној за гранични прелаз острвског типа.

Путничко-царински терминал заузима централни део Граничног прелаза. Прилаз је обезбеђен са аутопута, а саобраћајни плато се састоји од шест саобраћајних трака за излазни правац, од којих је пет намењено за путнички, а једна за аутобуски саобраћај и од осам саобраћајних трака за улазни правац, од којих је шест намењено за путнички, а две за аутобуски саобраћај. Све саобраћајне траке су ширине 3,00 m, а острва са контролним кабинама имају ширину од 1,20 m. Обављање процедуре граничне контроле регулисано је функционалним распоредом:

- контролних кабина МУП-а и УЦ-а, са по једним радним местом, постављеним на острва између саобраћајних трака тако, да се из сваке кабине контролише само по једна саобраћајна трака, при чему се проток возила регулише зауставним рампама постављеним на за то одговарајућим позицијама на саобраћајним тракама;
- објеката, намењених службеним (МУП, УЦ, детаљан преглед путничких возила) и пратећим (банка, пошта, АМС исл) садржајима, груписаних у низу на острвима који својом централном позицијом раздвајају саобраћајни плато путничког терминала на излазни и улазни правац;
- простора намењеног за детаљни преглед аутобуса, са зауставним тракама и десет паркинг места, који је формиран само у делу терминала за улаз у земљу;
- надстрешница, које у подужном смислу покривају комплетан саобраћајни плато: саобраћајне траке, контролне кабине и простор за преглед аутобуса и путничких возила.

У овом простору предвиђени су и аутомобилски паркинзи, од којих је за службена возила, резервисано 36 паркинг места, а за путничка, 57, као и два јавна тоалета за потребе путника (у случају задржавања, због гужви или дужине процедуре контроле), један испред улаза у зону контролног простора и други након њеног напуштања.

Робно-царински терминали заузимају ободне делове Граничног прелаза и раздвојени су по правцима на улазни и излазни. Прилаз и напуштање ових простора обезбеђени су искључивањем са аутопута и укључивањем на њега, посебним саобраћајним тракама намењеним камионском саобраћају, и то по две за сваки правац (улазни односно излазни), од којих је крајња десна увек димензионисана за вангабаритна возила.

Обављање процедуре граничне контроле регулисано је функционалним распоредом:

- контролних кабина МУП-а, УЦ-а и камионске ваге и на улазном и на излазном терминалу;
- објеката намењених службеним (УЦ, гранична фитосанитарна и ветеринарска инспекција) и пратећим (шпедитери) потребама и садржајима, само у теретном терминалу за улаз у земљу;
- простора за детаљни преглед возила и терета, само у теретном терминалу за улаз у земљу.

У простору теретног терминала за улаз у земљу предвиђени су још и паркинзи за теретна возила, капацитета око 50 паркинг места, аутомобилски паркинзи за службена возила капацитета 18 паркинг места, као и јавни тоалет за потребе возача теретних возила (у случају задржавања, због гужви или дужине процедуре контроле), док на излазном теретном терминалу ови садржаји у постојећем стању нису заступљени.

У нивелационом смислу, на саобраћајним површинама обезбеђено је правилно одводњавање атмосферских вода, а на њиховом контакту са објектима високоградње постигнута је ситуационо висински одговарајућа међусобна усаглашеност.

Објекти високоградње заступљени су у комплексу Граничног прелаза као зграде за службене потребе МУП-а, УЦ-а, граничних инспекција и пратеће садржаје, типа банка, пошта, јавни тоалети исл, контролне кабине, конструкције надстрешница и техничких објеката (камионска вага, плат-форме за истовар и контролу робе, канали за преглед возила и сл.), по намени груписани у функцио-налне целине за путнички саобраћај, теретни саобраћај и техничка постројења. Све зграде су у категорији јавних објеката, намењених различитим корисницима (МУП, УЦ, граничне инспекције, Шпедиције, Банка, Пошта итд) и садржајима (пословно-административни, финансијско-услужни, радионичко-технички и сл.), спратности П+0 до П+1. Према типу изградње објекти су зиданог типа са изузетком контролних кабина на Путничком терминалу које су контејнерског-монтажног типа.

Технички објекти неопходни за одвијање рада на граничном прелазу: енергана, резервоари горива и воде за ПП заштиту, антенски стуб, фекална црпна станица итд, предвиђени су на за то погодним местима са обезбеђеним саобраћајним приступом и одговарајућим манипулативним простором. У зони улаза у земљу, пре раздвајања саобраћајних трака према терминалима, изграђен је, на засебној саобраћајној траци, објекат са дезобаријером - базеном у коловозној конструкцији, који се у зависности од потребе пуни дезинфекционим средством, намењен за дезинфекцију свих врста возила (путничких и теретних). Овај објекат је затворен и не користи се.

Техничка инфраструктура и изведене мреже инсталација водовода, канализације, електроенер-гетике, телекомуникација, термотехнике, као и противпожарне заштите, у складу су са постојећим капацитетима граничног прелаза, а централни и дистрибутивни системи, задовољавају снабдевање постојећих објеката, садржаја и површина неопходних за несметано организовање технолошких и радних процеса**,** односно за функционисање комплекса Граничног прелаза као целине, његових функционалних делова или појединачних објеката.

Ограђивање простора извршено је на свим потребним местима у Комплексу: између Путничких и Теретних терминала, дуж Теретних терминала и око техничких постројења, транспарентном жичаном оградом висине око 2,0 m.

На слици су постојеће капије и унутрашња ограда уз објекат који се руши.
Исти тип ограде са вертикалним стубовима, косницима и плетеном жицом је примењен на граници између Путничко царинских и Робно царинских терминала,као и око комлекса граничног прелаза.
Због потребе појачане безбедности све ограде се мењају новим веће висине и стабилности.

Озелењавање Комплекса изведено је у складу са основном функцијом и наменом граничног прелаза. На за то одговарајућим местима уређене су озелењене површине које раздвајају зоне путничких и теретних терминала граничног прелаза, као и острва између саобраћајних трака. Ове површине су затравњене и одржаване, а групације растиња сачињене од различитих категорија декоративног садног материјала, композиционо су распоређене уз службене објекте на путничком терминалу.

Партерно уређење слободних површина сведено је на обраду приступних пешачких стаза до улаза у службене објекте или техничке садржаје. Ове површине обрађене су вибропресованим бетонским плочама или асфалт бетоном. Део је потребно санирати и реконструисати.

Декоративно осветљење простора није примењено с обзиром да је на граничном прелазу пре свега потребно обезбедити квалитетан ниво осветљаја и видљивости у зонама намењеним за кретање и контролу возила (саобраћајне траке, контролни пунктови са надстрешницама, паркинзи и сл.). Овај захтев постигнут је адекватним распоредом и висином рефлекторских стубова.

Испред највишег објекта, постављени су у квалитетној, одржаваној зеленој површини јарболи са заставама са обе стране путничког прелаза. У позадини јарбола су посађена 3 стабла зимзеленог дрвећа, коа заједно са јарболима наглашавају прилаз путничком царинском терминалу.

Део зелених површина уз објекте није одржаван ни затравњен, а имамо и задржавање воде на поплочаним површинама.

На слици десно је приказано место задржавања великог броја људи приликом гужви на робно царинском терминалу. Нема довољног броја ђубријера ни клупа за одмор, па је отежано одржавање поплочаних и зелених површина.

На фотографијама се види да постојеће поплочане колске и пешачке површине имају завршну обраду из линије Везних плоча са геометријом вијугавих линија, које омогућавају механичку везу између елемената у раму од ивичњака, уз коришћење фазонских ивичних елемената.

Димензија плоча су 22/11/6cm (пешачке стазе) и 22/11/8цм (коловозне површине), а боја уједначена светло сива. Упркос стабилности елемената, поједине делове је потребно санирати, поправити подлогу, исправити нивелацију, заменити оштећене плоче плочама истог произвођача и истих карактеристика и пресложити их.

Спољна расвета комплекса постојећег граничног прелаза је решена квалитетно.

На фотографијама десно и доле су приказани постојећи стубови на разделном острву са расветом у комплексу Граничног прелаза, висине 30м, са рефлекторима.
Осим ових највиших у комплексу су присутни и стубови висине 10м и 20м на паркинзима оба робно царинских терминала (фотографија доле).

Један број стубова расвете се уклања, а други део мења позицију због проширења капацитета прелаза, у свему према прорачуну осветљења

Евакуација комуналног отпада

Пластични контејнери запремини 1.1м3 су распоређени дуж обе граничног прелаза на удаљености око 40м. Укупан број је 35 комада. Постоје трагови на бетонким плочама, који сведоче о појави ватре у контејнерима у прошлости и изливању растопљеног пластичног материјала по бетонским плочама, па је подлогу на више места потребно санирати.

Уз Излазни робно царинаски терминал предвиђене су корпе за отпатке на сваких 10м (слика доле лево) без уметка са кесом.

Уз саобраћајницу улазног робно царинаског терминала нема адекватне опреме, већ су пластичне кесе различитих боја окачене на ограде.

Контејнери су присутни у 3 различите боје. Потребно их је униформисати.

Уз постојеће тоалете предвиђене су баштенске канте неправилно распоређене (слика десно).

Евакуација запаљивог, индустријског и биолошког отпада се обавља посебно по посебним процедурама дефинисаном законом и није предмет пројекта.

III РУШЕЊЕ, ДЕМОНТАЖА ИЛИ УКЛАЊАЊЕ објеката или елемената спољног уређења

Дислоцирање и/или уклањање (демонтажом и/или рушењем) појединих постојећих објеката:

- у зони путничког тереминала свих контролних кабина (објекти П2 и П2а) и сегмента надстрешнице (објекат П1);
- у зони теретног терминала за излаз из земље темељ камионске ваге (објекат ТИ 2);
- у зони теретног терминала за улаз у земљу контролне кабине са надстрешницом на излазу из терминала (објекат ТУ1.1),
- надстрешнице и вагарске кућице камионске ваге (објекат ТУ2),
- надстрешнице са платформом за контролу возила и терета (објекат ТУ6),
- резервоара за ПП воду (објекат ТО2).
- рефлекторских стубова на површинама, које су добиле нове намене и у зони контакта за Парком природе

Рушења и демонтаже објеката су предмет пројекта архитектуре, конструкције објеката, саобраћајница или машинске технологије.

Део демонтираних објеката биће монтирани на одговарајућим локацијама у оквиру комплекса дефинисаним новим саобраћајно-технолошким и урбанистичко-архитектонским решењем.
Рушења поплочених површина на локацијама нових објеката је такође обухваћено предмером пројекта архитектуре Свеска 1.

Предмет пројекта Спољног уређења Свеска 9.1. је :

- уклањање постојеће ограде
- демонтажа и поновна монтажа јарбола на улазу и излазу из комплекса
- рушење поплочених површина на местима монтаже Тоалета за лица са инвалидитетом
- рушење поплочених површина на местима монтаже нове ограде и капија

IV ПЛАНИРАНО РЕШЕЊЕ

Функционално-технолошко-саобраћајно решење постојећег граничног прелаза дефинисано као острвски тип, условило је концепт решења планираног проширења капацитета. Анализа постојећег стања показала је да постоје просторне могућности за реализацију техничких решења којима би се постигло унапређење и проширење постојећих капацитета, у складу са исказаним потребама Корисника, а да тип граничног прелаза остане непромењен, као и да се у потпуности задржи подела Комплекса на функционалне целине (зоне):

- путничко-царинског терминала;
- робно-царинског терминала за излаз из земље;
- робно-царинског терминала за улаз у земљу;
- резервисаних површина и аутопута

у којима су постојеће саобраћајне површине, службени и пратећи објекти и инфраструктурни садржаји, изведени према технолошко - функционалној схеми карактеристичној за гранични прелаз острвског типа, допуњени недостајућим капацитетима.

Путничко-царински терминал је реконструисан у смислу проширења саобраћајног платоа којим је на излазу из земље формирано укупно осам саобраћајних трака, уместо досадашњих шест, од којих путничка возила могу користити шест, а аутобуси две, а на улазу у земљу укупно десет саобраћајних трака, уместо досадашњих осам, од којих путничка возила могу користити осам, а аутобуси две. Повећан број саобраћајних трака и њихова прерасподела према категорији возила, постигнути су, на излазном правцу путничког терминала, пренаменом постојеће траке за аутобусе у траку за путничка возила, а две постојеће траке за теретна возила у траке за аутобусе, док је на улазном правцу путничког терминала, дислоцирњем платоа за паркирање и преглед аутобуса на нову локацију, омогућено формирање још две траке за путничка возила као и продужетак две постојеће траке за аутобусе. Саобраћајне траке за путничка возила имају ширину од 3,00 m, за аутобусе 3,65 m, док су острва са контролним кабинама између трака ширине 2,00 m.
Променљиву саобраћајну сигнализацију није могуће поставити с обзиром да је у функционалном смислу гранични прелаз Хоргош организован као острвскии тип.

Обављање процедуре граничне контроле регулисано је функционалним распоредом:

- контролних кабина МУП-а и УЦ-а, са по два радна места, постављеним на острва распоређена између сваке друге саобраћајне траке, тако да се из једне кабине могу контролисати две саобраћајне траке, при чему се проток возила регулише зауставним рампама постављеним на за то одговарајућим позицијама на саобраћајним тракама;
- објеката, намењених службеним (МУП, УЦ, детаљан преглед путничких возила) и пратећим (банка, пошта, АМС исл) садржајима, чије позиције и капацитети у односу на постојеће стање остају непромењени;
- простора намењеног за детаљни преглед аутобуса и комби возила, који се планираним проширењем формира и на улазном и на излазном правцу путничког терминала као контролни пункт УЦ-а, заштићен посебном надстрешницом, са пет паркинг места. Паркинг место на коме је у нивоу коловоза.предвиђена уградња канала за преглед возила, има одговарајуће манипулативно проширење;
- надстрешница, које у подужном смислу покривају комплетан постојећи саобраћајни плато саобраћајне траке, контролне кабине и простор за преглед путничких возила, са изградњом новог сегмента надстрешнице, изнад реконструисаног дела саобраћајног платоа за излаз из земље, намењеног контроли аутобуског саобраћаја;
- простора за привремено одузета возила предвиђеног као нови функционални сегмент у зони

проширеног постојећег саобраћајног платоа путничко-царинског терминала за улаз у земљу, у виду ограђеног паркинга за путничка и комби возила, заштићеног надстрешницом.

Капацитет и распоред паркинг места за путничка возила као и објеката за пратеће садржаје остао би непромењен у односу на постојеће стање.

Робно-царински терминали заузимају ободне делове Граничног прелаза и раздвојени су по правцима на улазни и излазни. Прилаз као и напуштање ових простора обезбеђени су искључивањем са аутопута и укључивањем на њега, посебним саобраћајним тракама намењеним камионском саобраћају, и то по три за улазни правац, односно по две за излазни правац, од којих је крајња десна увек димензионисана за вангабаритна возила.

Планирано проширење капацитета у робно-царинским терминалима на улазу у земљу и излазу из земље, подразумева повећање манипулативних саобраћајних површина и броја паркинг места за теретна возила, као и изградњу недостајућих садржаја-објеката за преглед возила и робе и одговарајућих пратећих садржаја.

Простори робно-царинских терминала имају посебан режим уласка, контроле и кретања теретних возила, физички су одвојени од преосталог дела прелаза, ограђени и обезбеђени на одговарајући начин. За обављање контроле возила и роба и поступка царињења, формирају се одговарајући простори са паркинзима за камионе који чекају на преглед или скраћени поступак царињења и раздвојеним деловима за возила која су окончала царинску процедуру и она која чекају на спровођење царинског поступка.

Обављање процедуре граничне контроле регулисано је функционалним распоредом:
- контролних кабина МУП-а, УЦ-а и камионске ваге и на улазном и на излазном терминалу;
- објеката намењених службеним (УЦ, гранична фитосанитарна и ветеринарска инспекција) и пратећим (шпедитери) потребама и садржајима, само у теретном терминалу за улаз у земљу;
- простора за детаљни преглед возила и терета, само у теретном терминалу за улаз у земљу.

Контролни објекат УЦ-а за рад са странкама у поступку прегледа возила и транспортоване робе. предвиђен је као нов у зони терминала за теретни саобраћај на излазу из земље. Обекат има улазно/излазни прилаз орјентисан према терминалу и одговарајућу функционалну поделу просторија.

Контролни пунктови служби МУП-а и УЦ-а, са контролном кабином, надстрешницом и зауставним рампама предвиђају се уз саобраћајне траке на улазу у и излазу из робно-царинског терминала за излаз из земље, као и у зони излаза из робно-царинског терминала на улазу у земљу.

Објекат камионске ваге са два мерна места уграђена у коловозну конструкцију, кабином за очитавање података и контролу камионског саобраћаја и надстрешницом, предвиђен је као нови на теретном терминалу за излаз из земље, док је на теретном терминалу за улаз у земљу предвиђена реконструкција постојећег објекта.

На оба терминала се, као нови садржаји, планирају:
- надстрешнице са платформом за истовар и контролу робе и каналом за преглед доњег строја теретног возила, постављеним у коловозну конструкцију;
- платои за рендген камиона - скенер, као ограђени простори;
- јавни тоалети за возаче теретних возила, који се због детаљних прегледа возила и терета дуже задржавају на граничном прелазу.

У простору теретног терминала за излаз из земље предвиђени су недостајући простори за паркирање теретних возила, капацитета око 110 паркинг места, док су на теретном терминалу за улаз у земљу ови садржаји у односу на постојеће стање проширени до капацитета од око 110 паркинг места. Аутомобилски паркинзи за службена возила капацитета 18 паркинг места су задржани у постојећем обиму.

V ПАРТЕРНО УРЕЂЕЊЕ- ФУНКЦИОНАЛНО РЕШЕЊЕ

Диспозиција и структура планираних капацитета саобраћајних површина, објеката високоградње и инфраструктурних садржаја граничног прелаза условљена је постојећим стањем, типом гра-ничног прелаза и функционалном поделом Комплекса на улазне и излазне зоне Путничког и Тере-тних терминала.

Фазна изградња реконструкције и проширења ГП Хоргош, предвиђена је тако да свака фаза представља независну техничко-економску и функционалну целину, уз услов да током извођења радова гранични прелаз мора остати у функцији. Реализација фазне изградње је усклађена са обезбеђеним финансијским средствима Инвеститора.

Уређење планираних слободних површина, као и код постојећег стања, сведено је на обраду приступних пешачких стаза до улаза у службене, пратеће или техничке објекте и садржаје. Нове површине обрађују су вибропресованим бетонским плочама, док се постојеће, у зависности од степена оштећења, потпуно или делимично реконструишу.
За новоформиране слободне и пешачке површине у комплексу, предвиђена је завршна обрада у складу са материјализацијом постојећих плоча од вибропресованог бетона (тзв „бехатон“), у комбинацији са адекватним материјалима као што је асфалт-бетон.
У зонама могућег дужег задржавања путника и службених лица, ради контроле ван возила, предвиђено је постављање елемената мобилијара: клупа, столова, корпи за отпатке.
У централној зони путничких терминала (улазни и излазни) на саобраћајном острву уз постојеће Објекте сатоалетима и Јавним садржајима, превиђени су **Тоалети за лица са инвалидитетом са улазном рампом**, са контролом из објеката, као и 3 бицикларника за запослене и локално становништво. Као заштита око централних пешачких површина предвиђени су граничници (камене лопте). Уместо баштенских пластичних канти, предвиђене су камене ђубријере.

Постојећи јарболи се измештају због прерасподеле простора на нове локације, у оквиру адекватно обликованих зелених површина.

Декоративно осветљење јарбола је предвиђено спољњом подном расветом.
Потребан квалитет и ниво осветљаја и видљивости комплекса обезбеђен је адекватним распоредом и висином светиљки јавне расвете и рефлекторских стубова.

Додатне саобраћајне траке за теретна возила планиране су на излазу из земље и формиране са спољне стране постојеће саобраћајнице–аутопута, из смера од Београда ка граничном прелазу како би се омогућило безбедно накупљање возила, која чекају контролу на граничном прелазу у периодима великих гужви. Уз ову саобраћајницу, због могућух задржавања, предвиђене су **3 Мобилне Еко кабине** са тоалетима, направљене од полиетилена, као и металне канте иза елестичне ограде на сваких 20м.
Уз прилазну саобраћајницу из смера Будимпешта, ка улазу у земљу такође постављамо металне канте на сваких 20м.
Уз техничка постројења са радним местима удаљеним од службених објеката снадбевених тоалетима, за потребе запослених предвиђене су још 3 Мобилне Еко кабине.

Ограђивање простора је прилагођено планираним интервенцијама у складу са распоредом постојећих и нових садржаја.
Ограде су предвиђене на свим потребним местима у Комплексу:

1. *спољашња ограда око Комплекса (ознака СО-1 до СО-3)*
2. унутрашња ограда између Путничких и Теретних терминала (ознака УО1-до УО-9),
3. *заштитна ограда око Еко кабина дуж прилазног пута (ЗО-1, ЗО-2)*
4. мобилна заштитна ограда око техничких постројења (МО-1, МО-2)
5. зидана ограда фекалне црпне станице око Објекта ТО4 (ЗО ФЦС)
6. жичана ограда попут постојеће уз прилазну саобраћајницу (предмет пројекта саобраћајница)
7. вертикална баријера за усмеравање дивљих животиња (предмет пројекта саобраћајница) у зони заштите парка природе

На свим потребним местима предвиђене су одговарајуће **колске и пешачке капије,** у складу са фунционалним решењем комплекса. Капије су опремљене одговарајућим системским оковом, заштићене топлим поцинковањем и пластификацијом. Капије је могуће отварати аутоматски и ручно. Остављена је могућност уградње уређаја за контролу приступа.

У оквиру комплекса, уз шкарпе, а **на граници са Парком природе**, предвиђене су заштитне ограде и пролази за животиње испод коловозних површина у свему према условима Покрајинског завода за заштиту природе, Нови Саду. Ове ограде су дате у оквиру пројекта саобраћајница Свеска 2/2.

VI РЕГУЛАЦИЈА И НИВЕЛАЦИЈА

У нивелационом смислу новопројектоване и реконтруисане саобраћајне површине су усаглашене са нивелетама постојећих околних саобраћајница и котама терена, висински и ситуационо, коте саобраћајних површина на контакту са новим објектима су међусобно усаглашене, а нивелационим решењем комплекса је обезбеђено правилно одводњавање атмосферских вода у складу са конфигурацијом терена и садржајима локације (предмет пројекта саобраћајница Свеска 2/2).

Озелењавање Комплекса је, као и код постојећег стања, планирано у складу са основном функцијом и наменом граничног прелаза. Постојеће озелењене површине на острвима између саобраћајних трака и уз службене објекте у зони путничког терминала, комплетно су задржане, док су оне у зони теретног терминала за улаз у земљу, планираном реконструкцијом искоришћене за формирање недостајућег паркинг простора за теретна возила. У новоформираном теретном терминалу на излазу из земље, зелене површине распоређене су по ободу терминала, као и уз паркинге за теретна возила. Ове површине су затрављене и у оквиру њих формирају групације адекватног садног материјала (предмет пројекта озелењавања Свеска 9/2).

VII ЕЛЕМЕНТИ УРЕЂЕЊА СЛОБОДНИХ ПОВРШИНА

МОБИЛИЈАР

У зонама могућег дужег задржавања путника ради контроле ван возила, предвиђа се постављање елемената мобилијара: клупа, столова, корпи за отпатке.

КЛУПЕ су типа "Корал ПКДБ029" или слично, Клупа дрво - камен је израђена од белог цемента и агрегатне мешавине млевеног мермера (бело, црно и црвено зрно гранулације 1 и 2) уз додатак адитива смеше превасходно заштита од соли и мраза, арматурном мрежом дебqине ø 4 мм.
Подконструкција је урађена од челичних профила који су поцинковани због корозије. Седиште је урађено од тврдог дрвета инпрегнирано па заштићено спољним премазима основним завршним слојем.

На фотографији лево је ђубријера димензија Ø60цм, висине 80цм, чији је корпус од белог цемента и агрегатне мешавине млевеног мермера (бело, црно и црвено зрно гранулације 1 и 2) уз додатак адитива смеше.
Уложак корпе је од поцинкованог лима.

На фотографији десно је Бицикларник, дужине 1950мм урађен је од дебелозидних челичних профила - цеви 5/4“ и цеви од 1“, савијених у облику према слици. Бицикларник се везује за а подлогу преко челичних плоча са анкер вијцима за бетонску подлогу.

На фотографији лево је Граничник типа "Koral STAB016" или слично, чији је корпус од белог цемента и агрегатне мешавине млевеног мермера (бело, црно и црвено зрно гранулације 1 и 2) уз додатак адитива смеше. Ојачање кугле је предвиђено Инокс прстеном.

На фотографији лево је канта за сортирање отпада, по 2 комада постављена уз улазни и излазни путнички терминал. Њихова конструкција је од правоугаоних челичних профила, који су обложени поцинкованим, па пластифицираним лимом, а постоље је од од белог цемента и агрегатне мешавине млевеног мермера (бело, црно и црвено зрно гранулације 1 и 2) уз додатак адитива смеше.

Ђубријере димензија Ø26цм, висине 95цм, са корпусом од пластифицираног поцинкованог лима, распоређене су дуж саобраћајнице улазног и излазног теретног терминала, на сваких 20м.

На фотографији лево је WC кабина за лица са инвалидетом димензије 1.80x2.40x2.40m.
Постављају се на равну подлогу којој може прићи сервисно возило.
Под кабине пресвучен је материјалом који спречава проклизавање, чак и када је мокар.
Унутрашња облога и санитарна опрема је од Инокса. Посједује стандардне прикључке за воду, електричну енергију и канализацију.

Конструкција је од скривених поцинкованих челични елемената.
Под кабије је 10цм виши од коте околног терена, па је предвиђена бетонска рампа на улазу са бетонским плочама као завршном обрадом.

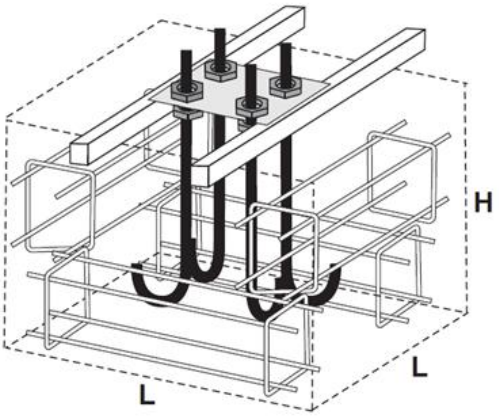

Мобилне Еко кабине са тоалетима, направљене од полиетилена. Монтирају се на равне армирано бетонске плоче дебљине 20цм, на слоју шљунка. Основну санитарну опрему ЕКО кабина чине: WC шоља и умиваоник, дозером за течни сапун и држач папира. ЕКО кабину није потребно повезивати на водоводну и канализациону мрежу, пошто има резервоар за воду са пумпом и резервоар за отпадну воду, који се пре употребе пуни дезинфекционим средством за неутрализацију мириса и спречавање развоја бактерија, као и систем дуплог вентилационог одвода који спречава размножавање заразних микроорганизама.

Јарболи се демонтирају и монтирају на нове позиције.Чисте се сви елементи, боје и мењају оштећени елеменати. Потребно је извршити: бетонирање стопе, уградњу новог сета анкера са анкер плочом, галванизованом стопом, бравицом са кључем, унутрашњим канапом, ротирајућом капом, "Л" носачем и украсном куглом, подизање и нивелисање јарбола и истицање заставе.

ОГРАДЕ

1. Спољашња ограда око Комплекса (ознака СО-1 до СО-3)
По ободу комплекса предвиђено је уклањање постојеће ограде и уградња сегментне металне транспарентне фиксне ограде, висине 2,15 m, која се састоји од челичних стубова ослоњених на темељни зид висине 30 cm у односу на коту околног терена и панела испуне сачињених од челичних жичаних елемената. На сваких 2м оставити отворе у бетонском парапету Ø150мм уз коту терена за пролаз воде приликом бујичних падавина.

2. Унутрашња ограда између Путничких и Теретних терминала (ознака УО1-до УО-9) је сегментна метална транспарентна фиксна ограда, висине 2,15 m, која се састоји од челичних стубова ослоњених на темеље самце и панела испуне сачињених од челичних жичаних елемената. Неопходна је ради раздвајања путничког од теретних терминала, У склопу ове ограде, на позицијама дефинисаним саобраћајно-технолошким решењем, предвиђене су одговарајуће колске и пешачке капије, опремљене неопходним елементима контроле приступа, у виду електронског надзора или сл.

3. Заштитна ограда око Еко кабина дуж прилазног пута (ЗО-1, ЗО-2) штити кориснике тоалет кабина и саму кабину од превртања услед дејства ветра, са обзиром на близину шкарпе. Ограда је двовисинска - са две висине 60+20 цм. Израђена је од челичних профила који се штите од корозије и боје бојом за метал два пута.

4. Мобилна заштитна ограда око техничких постројења (МО-1, МО-2) -скенера и означава зону зрачења, којој не треба прилазити. Основну конструкцију ограде чине челични стубови Ø80/1,5 мм. Између стубова је челична жица пресека 5 мм, величине окаца 50/200 мм. Сви елементи ограде су челични, термички поцинковани, цинк-фосфатирани и пластифицирани

полиестером. Ограда је монтажно демонтажна, везана за префабриковане померљиве бетонске блокове.

5. Зидана ограда фекалне црпне станице око Објекта ТО4 (ЗО ГЦС) предвиђена је у форми паравана, који заклања од погледа путника саму црпну станицу и контејнер у који се убацује чврсти отпад, а такође и делимично усмерава ширење непријатних мириса према зеленим површинама. Ограда је осмишљена тако да обликовно имитира постојеће објекте, као зид од гитера на тракастим бетонским темељима, у парапетној зони обрађена вештачким каменом са полукружним разделним профилом и профилисаним завршним венцем. Ограда у себи садржи и пешачку капију, да би постројење црпне станице било заштићено. Капија је снадбевена стандарном бравом и кључем.

На свим потребним местима су предвиђене пешачке и колске капије (самоносиве клизне и крилне окретне) према технологији комплекса. Колске капије су снадбевене моторима за аутоматско отварање уз електронски надзор.

VIII МАТЕРИЈАЛИЗАЦИЈА

Нова конструкција на **тротоарима/пешачким стазама** у оквиру зелених површина

- Бетонске плоче *(предмет пројекта пар.уређења Свеска 9/1)*	d= 6 cm
- Камени агрегат фракције 4/8 mm *(предмет пројекта пар.уређења Свеска 9/1)*	d= 5 cm
- Дробљени камени материјал 0/31 mm	d = 12 cm
- Шљунковито песковит материјал 0/63mm	d = 15 cm
	Укупно: 38 cm

Део постојећих **пешачких површина** потребно је санирати: пресложити постојеће плоче, заменити оштећене елементе плочама истог произвођеча и истих карактеристика, поставити ивичне фазне елементе. Поједине делове је потребно санирати заједно са подлогом: поправити подлогу, исправити нивелацију, заменити плоче и пресложити их.

Предмет пројекта пар.уређења *Свеска 9/1* су и баштенски ивичњаци димензија 12/18цм између пешачких стаза и зелених површина, а према графичкој документацији.

На постојећим **коловозним површинама** у оквиру зелених површина и на паркинзима предвиђена је санација поплочаних површина, а односи се на преслагање постојећих плоча, замену оштечених елемената, постављање ивичних фазних елемената.

- Бетонске плоче *(предмет пројекта пар.уређења Свеска 9/1)*	d= 8 cm
- Камени агрегат фракције 4/8 mm *(предмет пројекта пар.уређења Свеска 9/1)*	d= 3 cm
- ЦБ, МБ40	d= 22 cm
- БНС22сА, Бит 50/70	d= 6 cm
- Дробљени камени материјал 0/31 mm	d = 15 cm
- Шљунковито песковит материјал 0/63mm	d = 30 cm
	Укупно: 84 cm

Прилаз паркингу за службена возила из правца улаза у земљу је денивелисан за висину ивичњака у односу на саобраћајне површине предвиђене за кретање теретних возила (виши је за 12цм) са бетонским плочама као завршном обрадом преко лакоармиране бетонске плоче д=20цм. Бетонске плоче и камени агрегат су предмет *предмет пројекта пар.уређења Свеска 9/1, а слојеви конструкције Свеске 2/2.*
Пешачке површине су предвиђене на површинама у непосредном окружењу да би се добиле правилне линије кретања возила. Слојеви су исти као код тротоара и пешачких стаза. Површине су више од 12 до 24 цм од саобраћајне површине предвиђене за кретање теретних возила.
Сва рушења обухваћена овом позицијом су дата у склопу *Свеске 2/2.*

IX ДИСПОЗИЦИЈА КОНТЕЈНЕРА

Уз ободне саобраћајнице су предвиђени контејнери за отпатке са поклопцем, запремине 1.1м3, правилно распоређени по целом комплексу. Контејнери су од HDPE-а, UV-стабилизован запремине 1100l, са 4 гумена точка Ø200. Контејнер је отпоран на високе и ниске температуре са поклопцем са два рукохватна места. Димензије 1,37x1,07x1,46m, тежине око 60kg. Унутрашња површина је глатка због лакшег пражњења и одржавања.

Контејнери су уз новопројектоване саобраћајнице смештени у нишама са асфалтом као завршном обрадом, на нивоу коловоза. Уз постојеће колске и пешачке површине, контејнери су смештени идентично као у постојећем стању, без ниша и фиксног положаја, на површинама поплочаним бетонским плочама.

X ОЗЕЛЕЊАВАЊЕ

Композиционим решењем озелењавања квалитетна постојећа вегетација је задржана у највећој могућој мери и уклопљена у решење. Из безбедносних разлога, ради видљивости граничне линије, неопходно је остварити потпуну визуелну прегледност у дубини 100,00 m од граничне линије. На зеленим површинама у овој зони су искључиво ниже категорија садног материјала. Ван ове зоне је примењена и виша вегетација. Зеленило је предмет пројекта озелењавања *Свеска 9/2.*

Београд, 2021. године

Одговорни пројектант:

Наташа Лазаревић, дипл.инж.арх.

бр.лиценце 300 C773 06

9/1.6 НУМЕРИЧКА ДОКУМЕНТАЦИЈА

9/1.6.1 БИЛАНС ПОВРШИНА

9/1.6.1.1 СПЕЦИФИКАЦИЈА ПОСТОЈЕЋИХ ПОВРШИНА ПАРТЕРНОГ УРЕЂЕЊА

ПРЕГЛЕД ПОВРШИНА КОМПЛЕКСА:	
КОЛСКЕ ПОПЛОЧАНЕ ПОВРШИНЕ - ЗАДРЖАВА СЕ УЗ САНАЦИЈУ	9 827.05 m2
КОЛСКЕ ПОПЛОЧАНЕ ПОВРШИНЕ - РУШИ СЕ - (*)	5 447.90 m2
ПЕШАЧКЕ ПОПЛОЧАНЕ ПОВРШИНЕ - ЗАДРЖАВА СЕ УЗ САНАЦИЈУ	5 329.85 m2
ПЕШАЧКЕ ПОПЛОЧАНЕ ПОВРШИНЕ - РУШИ СЕ - (*)	955.05 m2
ПЕШАЧКЕ ПОПЛОЧАНЕ ПОВРШИНЕ - РУШИ СЕ	38.71 m2
ЗЕЛЕНЕ ПОВРШИНЕ - (**)	51 711.00 m2
ЗЕЛЕНЕ ПОВРШИНЕ - (*)	32 041.80 m2

НАПОМЕНА (*) ИНТЕРВЕНЦИЈЕ СУ ПРЕДМЕТ ПРОЈЕКТА САОБРАЋАЈНИЦА
(**) ИНТЕРВЕНЦИЈЕ СУ ПРЕДМЕТ ПРОЈЕКТА ОЗЕЛЕЊАВАЊА

ОГРАДЕ ОКО КОМПЛЕКСА - РУШИ СЕ	1 468.55 m
ОГРАДЕ УНУТАР КОМПЛЕКСА - РУШИ СЕ	391.70 m
ОГРАДЕ ПРИЛАЗНОГ ПУТА ИЗ ПРАВЦА БЕОГРАДА - (*)	1 872.00 m
КОЛСКА КЛИЗНА КАПИЈА - РУШИ СЕ	2x5.00 m

ТАБЕЛАРНИ ПРИКАЗ ОПРЕМЕ:

ОЗНАКА ОПРЕМЕ	ОПИС	КОМАДА
	ЖАРДИЊЕРА	5
	КОНТЕЈНЕР	36
	КОРПА ЗА ОТПАТКЕ	20

НАПОМЕНА :
ПОСТОЈЕЋИ КОНТЕЈНЕРИ И ЖАРДИЊЕРЕ СЕ ЗАДРЖАВАЈУ,
ПОСТОЈЕЋЕ КОРПЕ ЗА ОТПАТКЕ СЕ УКЛАЊАЈУ.

Београд, 2021. године

Одговорни пројектант:

Наташа Лазаревић, дипл.инж.арх.

бр.лиценце 300 С773 06

9/1.6.1.2 СПЕЦИФИКАЦИЈА НОВОПРОЈЕКТОВАНИХ ПОВРШИНА ПАРТЕРНОГ УРЕЂЕЊА

ПРЕГЛЕД ПОВРШИНА КОМПЛЕКСА	
КОЛСКЕ ПОВРШИНЕ-АСФАЛТ И БЕТОН (*)	102 201.26m2
КОЛСКЕ ПОПЛОЧАНЕ ПОВРШИНЕ-ПОСТОЈЕЋЕ-ЗАДРЖАВАЈУ СЕ УЗ САНАЦИЈУ	9 791.61m2
КОЛСКЕ ПОПЛОЧАНЕ ПОВРШИНЕ - НОВО	350.10m2
ПЕШАЧКЕ ПОПЛОЧАНЕ ПОВРШИНЕ-ПОСТОЈЕЋЕ-ЗАДРЖАВАЈУ СЕ УЗ САНАЦИЈУ	5 161.75m2
ПЕШАЧКЕ ПОПЛОЧАНЕ ПОВРШИНЕ - НОВО	1 957.85m2
УРЕЂЕНЕ ЗЕЛЕНЕ ПОВРШИНЕ - (**)	34 985.82m2
ЗЕЛЕНЕ ПОВРШИНЕ КОМПЛЕКСА - (*)	47 373.23m2
ОСТАЛЕ ЗЕЛЕНЕ ПОВРШИНЕ КОМПЛЕКСА	102 529.28m2

НАПОМЕНЕ (*) ИНТЕРВЕНЦИЈЕ СУ ПРЕДМЕТ ПРОЈЕКТА САОБРАЋАЈНИЦА
(**) ИНТЕРВЕНЦИЈЕ СУ ПРЕДМЕТ ПРОЈЕКТА ОЗЕЛЕЊАВАЊА

СО	ОГРАДЕ СО-1 до СО-3 (спољна око комплекса, висине 237см, са бетонским парапетом 30см) - НОВО	1 802.79 m
К	КОЛСКА КАПИЈА К4 (у склопу спољне ограде око комплекса, висине 200см) - НОВО	12.50 m
УО	ОГРАДЕ УО-1 до УО-8 (унутар комплекса, висине 203см) - НОВО	1 043.54 m
К	КОЛСКА КЛИЗНА КАПИЈА К3 (у склопу унутрашње ограде, висине 200см) - НОВО	9.96 m
К	КОЛСКЕ ЗАОКРЕТНЕ КАПИЈЕ К1 и К2 (у склопу унутрашње ограде, висине 200см) - НОВО	8.55+7.50 m
ПК	ПЕШАЧКА КАПИЈА ПК (у склопу унутрашње ограде, висине 200см) - НОВО	2x2.20 m
МО	ОГРАДЕ МО-1 и МО-2 (заштитне монтажне ограде око скенера, висине 200см) - НОВО	78.00 m
ЗО	ОГРАДЕ ЗО-1 и ЗО-2 (заштитне ограде, висине 80см) - НОВО	27.18 m
ЗО ФЦС	ЗИДАНА ОГРАДА ОКО ОБЈЕКТА ТО 4 - ЗО ФЦС (висине 400см) - НОВО	16.33 m
К5	ПЕШАЧКА КАПИЈА К5 (у склопу унутрашње зидане ограде, висине 270см) - НОВО	1.87 m

ОГРАДЕ уз шкарпе у зони парка природе

ПОСТОЈЕЋА ОГРАДА уз шкарпу у зони парка природе- ОД ПЛЕТЕНЕ ЖИЦЕ- предмет пр. саобраћајница

ОГРАДА уз шкарпу у зони парка природе- ОД ПЛЕТЕНЕ ЖИЦЕ- предмет пројекта саобраћајница

ОГРАДА уз шкарпе у зони парка природе- **ВЕРТИКАЛНА БАРИЈЕРА ЗА УСМЕРАВАЊЕ ЖИВОТИЊА** h=0,50m - предмет пројекта саобраћајница

ОГРАДА уз шкарпе у зони парка природе- ОГРАДА ОД ПЛЕТЕНЕ ЖИЦЕ **НА ВЕРТИКАЛНОЈ БАРИЈЕРИ ЗА УСМЕРАВАЊЕ ЖИВОТИЊА** h=0,50m - предмет пројекта саобраћајница

Београд, 2021. године

Одговорни пројектант:

Наташа Лазаревић, дипл.инж.арх.

бр.лиценце 300 С773 06

9/1.6.1.3 СПЕЦИФИКАЦИЈА ЕЛЕМЕНАТА ПЛАНИРАНЕ УРБАНЕ ОПРЕМЕ

ТАБЕЛАРНИ ПРИКАЗ ОПРЕМЕ:			
ОЗНАКА	ОПИС	КОМАДА	
	ЖАРДИЊЕРЕ	постојеће	5
	КОНТЕЈНЕР	постојеће	36
		ново	23
	ЂУБРИЈЕРА ТИП 1	ново	70
	ЂУБРИЈЕРА ТИП 2	ново	26
	КАНТА ЗА СОРТИРАЊЕ ОТПАДА	ново	4
TO7	WC ЕКО КАБИНА	ново	6
TO7a	WC КАБИНА ЗА ЛИЦА СА ИНВАЛИДИТЕТОМ	ново	2
	КЛУПА	ново	34
	ДЕКОРАТИВНИ БАШТЕНСКИ СТО	ново	17
	ГРАНИЧНИК	ново	184
	ЈАРБОЛИ - демонтирани, санирани, па монтирани на новој позицији	постојеће	4
	БИЦИКЛАРНИК	ново	3

Београд, 2021. године

Одговорни пројектант:

Наташа Лазаревић, дипл.инж.арх.

бр.лиценце 300 С773 06

9/1.6.2 ПРЕДМЕР И ПРЕДРАЧУН РАДОВА

Пројекат за грађевинску дозволу Реконструкција и проширење граничног прелаза "ХОРГОШ"
К9.1_Пројекат партерног уређења

Бр.	Опис радова	Јед. мере	Количина	Јединична цена (дин)	Цена (дин)
			А	Б	АхБ
1.	РАДОВИ ДЕМОНТАЖЕ И РУШЕЊА				
	Напомена: У јединичне цене демонтаже и рушења урачунати и изношење шута из објекта, утовар у камионе, транспорт до депоније и истовар уз грубо планирање. Предмером се претпоставља удаљеност депоније до 10 км.				
1.1.	Пажљиво демонтирање постојећих јарбола. Јарболе депоновати и чувати до завршетка радова и поновне монтаже. Обрачун по комаду	ком	2,00	3.600,00	7.200,00
1.2.	Демонтажа постојеће металне ограде висине око 180 цм. Ограда се састоји од вертикала, анкерованих у темеље самце и жичаног плетива. Ограду исећи на мање сегменте, утоварити на камион и транспортовати на депонију. Обрачун по м`.				
	ограда унутар комплекса	м`	405,40	480,00	194.592,00
	ограда око комплекса	м`	1468,55	480,00	704.904,00
1.3.	Демонтажа постојеће металне капије висине око 180 цм. Капија се састоји од вертикала, анкерованих у темеље самце и крила- рам од челичних профила са испуном, утоварити на камион и транспортовати на депонију. Обрачун по м`.				
	капија уз објекат који се уклања 2x7м	м`	14,00	840,00	11.760,00
1.4.	Рушење постојећих бетонских темеља ограда и капија , са потребним ископом земље. Бетон разбити на мање комаде, утоварити у камион и превести на депонију. Обрачун по м³.				
	=0,4*0,4*0,7*(391,7+1468,55)/2+4	м³	109	7.200,00	784.376,64

Пројекат за грађевинску дозволу Реконструкција и проширење граничног прелаза "ХОРГОШ"
К9.1_Пројекат партерног уређења

Бр.	Опис радова	Јед. мере	Количина	Јединична цена (дин)	Цена (дин)
			А	Б	АхБ
1.5.	Рушење постој.површина поплочаних бетонским плочама са скидањем подлоге. Обрачун по м², са утоваром, одвозом и истоваром шута на градску депонију. Обрачун по м² =2,0+6,48*2+23,75	м²	38,71	960,00	37.161,60
1.6.	Демонтажа постојећих корпи за отпатке са скидањем бетонског ослонца. Обрачун по комаду, са утоваром, одвозом и истоваром на градску депонију. =20	м²	20,00	360,00	7.200,00
	РАДОВИ ДЕМОНТАЖЕ И РУШЕЊА - укупно				1.747.194,24

Бр.	Опис радова	Јед. мере	Количина	Јединична цена (дин)	Цена (дин)
			А	Б	АхБ
2.	ЗЕМЉАНИ РАДОВИ				
	Геотехничком елаборату. Током извођења радова обезбедити стални геотехнички надзор.				
2.1.	Ручни и машински ископ за темељне ограде у насутом материјалу. Ископ се врши од коте насутог терена до доње ивице шљунка испод темеља. Обрачун по м³ са одлагањем ископаног материјала на привремену градилишну депонију за касније насипање.				
	Зидана ограда фекалне црпне станице =7,9*0,77	м³	6,08	1.020,00	6.204,66
	Остале ограде =1128*0,15*0,15*0,90*3,14+1802,79*0,15*0,40 +0,60*0,6*0,95*7+4,5*0,6*0,95	м³	184,85	1.020,00	188.547,29
2.2.	Насипање тампон слоја шљунка дебљине д=10 цм, испод темеља ограда. Шљунак мора бити потпуно чист без органских примеса. Обрачун по м³.				
	Зидана ограда фекалне црпне станице =7,9*0,1	м³	0,79	1.920,00	1.516,80
	Остале ограде =1128*0,15*0,15*0,10*3,14+1802,79*0,15*0,10 +0,60*0,6*0,1*7+4,5*0,6*0,1+0,1*(0,52*5,85+0, 4*(5,23*2+2,5))	м³	36,36	1.920,00	69.803,08
2.3.	Насипање тампон слоја шљунка дебљине д=10 цм, испод бетонске плоче на којој се монтирају кабине са тоалетима и улазне рампе Шљунак мора бити потпуно чист без органских примеса. Обрачун по м³.				
	=0,29+0,14*4+1,3+1,2*1,8*2*0,1	м³	2,58	1.875,00	4.841,25
2.				ЗЕМЉАНИ РАДОВИ - укупно	270.913,07

Бр.	Опис радова	Јед. мере	Количина	Јединична цена (дин)	Цена (дин)
			А	Б	АхБ
3.	БЕТОНСКИ И АРМИРАНО БЕТОНСКИ РАДОВИ				
3.1.	Набавка материјала и бетонирање армирано бетонске плоче партера дебљине д=20 цм, МБ 20 (С16/20). Плоча је армирана мрежом Q131, постављеном у средину слоја. Бетонска плоча се лије као подлога за застор мобилне еколошке тоалет кабине, и кабине за лица са инвалидитетом. Плоча је постављена тако да је горња ивица 10цм издигнута у односу на околни терен. Обрачун по м³ изведене плоче са потребном оплатом и арматуром.				
	тоалети за инвалиде =1,295*2	м³	2,59	19.200,00	49.728,00
	улазна рампа-тоалети за инвалиде =1,2*1,8*0,15*2	м³	0,65	19.200,00	12.441,60
	тоалети =0,58+0,29+0,29+0,29+0,29	м³	1,74	19.200,00	33.408,00
3.2.	Набавка материјала и бетонирање темеља ограде, армираним бетоном МБ-30 (С25/30). Предвидети све потребне анкере и отворе. Обрачун по м³ са потребном оплатом.				
	Зидана ограда фекалне црпне станице =0,4*7,9+0,45*4,9	м³	5,37	18.000,00	96.570,00
	темељи самци унутрашње и спољашње =1128*0,15*0,15*0,80*3,14	м³	63,75	18.000,00	1.147.582,08
	темељне греде спољње ограде МБ-30 у глаткој оплати, приликом бетонирања на сваких 2м оставити отворе у бетонском парапету Ø150мм уз коту терена за пролаз воде приликом бујичних падавина.				
	=1802,79*0,15*0,60	м³	162,25	18.000,00	2.920.519,80
	темељи капије =0,60*0,60*0,85*7+4,5*0,6*0,85		4,44	18.000,00	79.866,00

Бр.	Опис радова	Јед. мере	Количина	Јединична цена (дин)	Цена (дин)
			А	Б	АхБ
3.3.	Набавка материјала и бетонирање станице армираним бетоном МБ-30 (С25/30) . Радити у свему према статичком прорачуну и детаљима арматуре. Обрачун по м³ са потребном оплатом и подупирачима.. хоризонтални серклажи и венци =0,2*(5,45*2+2,55*2+2,6)	м³	3,72	21.600,00	80.352,00
	вертикални серклажи =0,2*0,2*3,1*6	м³	0,74	18.000,00	13.392,00
3.	БЕТОНСКИ И АРМИРАНО БЕТОНСКИ РАДОВИ - укупно				4.433.859,48

Пројекат за грађевинску дозволу Реконструкција и проширење граничног прелаза "ХОРГОШ"
К9.1_Пројекат партерног уређења

Бр.	Опис радова	Јед. мере	Количина	Јединична цена (дин)	Цена (дин)
			А	Б	АхБ
4.	АРМИРАЧКИ РАДОВИ				
4.1.	Набавка, транспорт, сечење, савијање и уградња арматуре Б500. Количине арматуре су дате апроксимативно. Ценом обухватити и дистанцере који фиксирају удаљеност арматуре од оплате. Обрачун по килограму.	кг	12.226,03	108,00	1.320.410,92
4.				АРМИРАЧКИ РАДОВИ - укупно	1.320.410,92
5.	ЗИДАРСКИ РАДОВИ				
5.1.	Набавка материјала и зидање зидова гитер блоком димензија 25/19/19 цм, у продужном малтеру размере 1:2:6. Дебљина зида дз=19 цм. Обрачун по m². =3,07*(4,87+4,95+2,54+3,03)	м²	47,25	3.000,00	141.741,90
5.2.	фасадних зидова цементним малтером, у два слоја. Први слој дебљине д=1,5 цм радити од грубог, несејаног малтера, а други слој од просејаног малтера дебљине д=0,5 цм. Пре малтерисања површине очистити од прашине, опрати и прскати цементним млеком са додатком просејаног шљунка. Обрачун по m² омалтерисане површине, са свим потребним предрадњама, материјалом и радном скелом. =4,01*10,4+17,33*0,8+5,25*0,95+2*1,98	м²	64,52	800,00	51.612,40
5.				ЗИДАРСКИ РАДОВИ - укупно	193.354,30

Бр.	Опис радова	Јед. мере	Количина	Јединична цена (дин)	Цена (дин)
			А	Б	АхБ
6.	ФАСАДЕРСКИ РАДОВИ				
6.1.	фасадних зидова вештачким каменом д=3 cm преко слоја цементног малтера д= 2 cm Обрачун по m² фасадне облоге у две текстуре.				
	=(17,35+5,25)*(3,07+0,16+0,13)	м²	75,94	4.500,00	341.712,00
6.2.	Набавка материјала и израда облаге венца Обрачун по м` венца,				
	обрада завршног венца вештачким каменом према детаљу венца, заједно са поклопном плочом - развијена ширина 50 цм, поклопна плоча д=5цм у цементном малтеру д=2 цм.				
	=17,35	м`	17,35	3.000,00	52.050,00
	парапетни заобљени венац -ширина 12 цм, =17,35	м`	17,35	2.100,00	36.435,00
6.3.	Израда прозорске шпалетне кружних прозора од вештачког камена д=5 cm у свему према детаљу. Обрачун по m фасадне облоге.				
	=2.83*3	м`	8,49	1.100,00	9.339,00
6.4.	Обрада фасадних зидова фасадном водоотпорном акрилном бојом у тону по избору пројектанта. Обрачун по m² фасадне облоге.				
	=4,01*10,4+17,33*0,8+5,25*0,95+2*1,98	м²	89,20	720,00	64.224,00
6.5.	антиграфитне заштите на зидове у зони приземља, у виду транспарентног средства којим се неће променити основни изглед фасаде, тип Isomat AG 77, Murexin Anti-Graffiti Guard GX 15, или одговарајуће.'Антиграфитну заштиту нанети до висине од 3m. 'Средство за антиграфитну заштиту мора бити атестирано, а произвођач и извођач радова морају дати гаранцију квалитета за најмање 3 године. Обрачун по м².				
	=3,07*33,45	м²	102,69	800,00	82.153,20
6.	ФАСАДЕРСКИ РАДОВИ - укупно				585.913,20

Бр.	Опис радова	Јед. мере	Количина	Јединична цена (дин)	Цена (дин)
			А	Б	АхБ
7.	РАДОВИ НА ИЗРАДИ ЗАСТОРА				
7.1.	префабрикованих вибропресованих бетонских плоча МБ30, заједно са припремом подлоге од дробљеног камена агрегата фракције 4/8мм и песком за испуну спојница/фуга. Плоче су оборених горњих ивица, са фабричким бочним дистанцерима и са противклизном газишном површином. Везних плоча са геометријом вијугавих линија, које омогућавају механичку везу између елемената.Елементи морају бити цели и без напрслина, димензија према пројекту Преко претходно припремљене подлоге, поставити слој геотекстила 100гр/м², па радити подлогу од каменог агрегата-нивелациони слој, фракције 4/8mm, који не садржи више од 3% глине. Нивелациони слој се ради од два подслоја. Први подслој је лако набијен тако да има дебљину око 3cm, а други подслој је разастрт у дебљини од око 2cm. Укупна дебљина слоја подлоге-нивелационог слоја, је око 4cm мерено након збијања вибропресованих бетонских плоча Готову подлогу (нивелациони слој) не треба набијати и прекривати, већ радити непосредно пред постављања бетонских плоча. Нивелациони слој извући помоћу дрвеног или алуминијумског лењира. Спојнице запунити ситнозрним песком 0/1mm који је непластичан и сув. Геотекстил је посебно обрачунат. Радити у свему према према графичкој документацији. Обрачун по м² бетонских плоча са подлогом у коју се постављају и фазонским елементима за почетак слога.				
	плоче димензија 22/11/6цм, сиве боје =1957,85	м²	1.957,85	2.400,00	4.698.840,00
	плоче димензија 22/11/8цм, сиве боје =350,10	м²	350,10	2.900,00	1.015.290,00

Бр.	Опис радова	Јед. мере	Количина	Јединична цена (дин)	Цена (дин)
			А	Б	АхБ
7.2.	префабрикованих вибропресованих бетонских плоча МБ30, истоветних постојећим, димензија су 22/11cm из линије Везних плоча са геометријом вијугавих линијаса коришћењем фазонских ивичних елемената. Демонтажа постојећих плоча, санација подлоге и корекција нивелације, замена оштећених елемената и враћање плоча према постојећем слогу. Све слојеве урадити идентично као на постојећем стању. Готову подлогу (нивелациони слој) не треба набијати и прекривати, већ радити непосредно пред постављања бетонских плоча. Нивелациони слој извући помоћу дрвеног или алуминијумског лењира. Спојнице запунити ситнозрним песком 0/1mm који је непластичан и сув. Геотекстил је посебно обрачунат. Радити у свему према према графичкој документацији. Обрачун по м² бетонских плоча са подлогом у коју се постављају.				
	пешачке површине-плоче дим.22/11/6cm сиве боје	м²	516,18	1.800,00	929.115,00
	колске површине - плоче дим. 22/12/8cm сиве боје	м²	1.053,50	2.100,00	2.212.347,38
7.3.	Набавка материјала и полагање бетонских белих ивичњака димензија 12/18/50 цм, у бетонској подлози МБ15. заједно са бетонском подлогом, фуговања спојница цементним малтером размере 1:3, набавком и допремом свог потребног Обрачун се врши по м' положеног ивичњака.				
	=19,87+22,17+14,63+22,30+20,12+8,84+ 8,56+26+35+28,9+61,11+13,35+ 15,81+15,74+18,93+7,2+27,26+14,83+9,83+14, 04+13,92	м¹	418,41	1.440,00	602.510,40
7.4.	Набавка материјала и полагање ивичњака од мешавине чврстог и отпорног полиуретана и гуменог гранулата димензија 12,5x14,5x50 цм, шрафљењем преко асфалтне подлоге, као граничника за кретање контејнера у оквиру објекта ТО4-фекална црпна станица Обрачун се врши по м' положеног ивичњака.				
	=2	м¹	2	2.880,00	5.760,00

Бр.	Опис радова	Јед. мере	Количина	Јединична цена (дин)	Цена (дин)
			А	Б	АхБ
7.5.	Преслагање постојећих плоча у зонама контакта са новом, санираном или уклоњеном површином, замена оштећених елемената и враћање плоча према постојећем слогу са коришћењем фазонских Све слојеве урадити идентично као на постојећем стању. Спојнице запунити ситнозрним песком 0/1mm који је непластичан и сув. Обрачун по м² бетонских плоча са подлогом у коју се постављају.				
	пешачке површине-плоче дим. 22/11/6cm сиве боје	м²	1.066,00	800,00	852.800,00
	колске површине - плоче дим. 22/11/8cm сиве боје	м²	1.127,95	1.100,00	1.240.742,25
7.6.	Набавка, транспорт и постављање геотекстила. Полаже се на припремљену површину. Слојеви се изводе преклапањем. Геотекстил је механички обрађен (консолидовано сортирано влакно), неткано од рециклираних мешовитих влакана. Маса геотекстила 100г/м². Обрачун по м².				
	=1957,85	м²	1.957,85	300,00	587.355,00
7.	РАДОВИ НА ИЗРАДИ ЗАСТОРА - укупно				12.144.760,03

Бр.	Опис радова	Јед. мере	Количина	Јединична цена (дин)	Цена (дин)
			А	Б	АхБ
8.	БРАВАРСКИ РАДОВИ И АЛУМИНАРИЈА				
	Напомена: Све позиције обрађене у браварским радовима радити у свему према шемама и Мере узети на лицу места. Извођач је обавезан да радионичке цртеже и узорке достави на сагласност аутору.				
8.1.	Набавка материјала, израда и уградња ограде израђене од челичних профила типа Palisada или одговарајуће. Основну конструкцију ограде чине челични стубови 60/60/2 мм на међуосовинском растојању према шеми, монтирани на АБ темеље. Између стубова је челична жица пресека 5 мм, величине окаца 50/200 мм. Сви елементи ограде су челични, термички поцинковани, цинк-фосфатирани и пластифицирани полиестером у тону RAL 7016. Жичани панел је везан за стубове антивандал Све мере проверити на лицу места. Обрачун се врши по м` уграђене и финално обрађене ограде.				
	ознака од УО-1 до УО-9 у двоструком квадрату дим.панела 253/203 цм, стуб висине 2.10 м, комада 420				
	=1043,54	м`	1.043,54	5.075,00	5.295.965,50
	ознака од СО-1 до СО-3 у двоструком квадрату дим.панела 253/183 цм на бет. парапету висине 30цм изнад терена, стуб				
	=1802,79	м`	1.802,79	4.765,63	8.591.421,09

Бр.	Опис радова	Јед. мере	Количина	Јединична цена (дин)	Цена (дин)
			А	Б	АхБ
8.2.	заштитне ограде уз мобилне тоалете уз прилазну саобраћајницу према шкарпи, од хладно вучених челичних профила - црна браварија. 60+20 цм. Израђена је од челичних профила који су термички поцинковани, цинк-фосфатирани и пластифицирани полиестером у тону RAL 7016. Облик ограде је у свему према шеми. Обрачун се врши по м` уграђене и финално обрађене ограде. ознака од ЗО у двоструком квадрату =19,98+7,20	м`	27,18	3.125,00	84.937,50
8.3.	Набавка и уградња челичне самоносиве клизне капије висине 2.00 м типа Палисада Стандард или одговарајуће. Основну конструкцију чине челични стубови 2x100/100/3 мм, на међуосовинском растојању према шеми монтирани на АБ темеље. Поред стубова предвиђен је и дочекивач 100/100/3 мм. Крило капије је рам од челичних профила 100/100/3 мм са испуном вертикалалама од челичних профила димензија 30/20/2 мм. Сви елементи су заштићени од корозије топлим цинковањем према стандарду SRPS EN ISO 1461: 2013. Завршна обрада је пластификација у тону RAL 7016. Капију могуће отварати аутоматски и ручно, са могућношћу уградње уређаја за контролу Позиција обухвата: HI-MOTIONS опрему (конзола, 2xrolling, уводник, задњи поклопац), испоруку и монтажу мотора CAME BX1800kg. Све мере проверити на лицу места. Обрачун по комаду уграђених и финално обрађених капија. ознака К3 у дуплом квадрату димензија 996/200 цм	ком	1	497.916,67	497.916,67

Бр.	Опис радова	Јед. мере	Количина	Јединична цена (дин)	Цена (дин)
			А	Б	АхБ
8.4.	Набавка и уградња двокрилне колске капије висине 200 цм, типа Palisada или одговарајућа. Основну конструкцију чине челични стубови на међуосовинском растојању према шеми, монтирани на АБ темељ. У пасивном крилу предвидети пешачку капију димензије према шеми и снабдети је одговарајућим оковом укључујући браву са 3 кључа. Рам крила је од челичних, кутијастих профила са испуном од вертикалних челичних профила 20/30/2 мм. Сви елементи су топлопоцинковани и пластифицирани према стандарду SRPS EN ISO 1461: 2013. Завршна обрада је пластификација у тону RAL 7016. Шарке типа одговарајуће, самоштелујуће и омогућавају корекцију положаја крила у односу на стуб у току монтаже. Крило капије је снабдевено бравом са кључем. Капију могуће отварати аутоматски и ручно, предвидети могућност уградње уређаја за контролу улаза. Позиција обухвата: опрему (фотоћелија, сигнална лампа, 2 даљинска управљача), испоруку и монтажу мотора King Gates. Напомена: Извођач је у обавези да дефинише начин уградње радионичким цртежима на које је дужан да добије сагласност Инвеститора. Обрачун по комаду уграђених и финално обрађених капија.				
	ознака К1 у дуплом квадрату дим. 855/200цм стуб дим.100/100/4мм, рам дим.60/60/2мм	ком	1	213.200,00	213.200,00
	ознака К2 у дуплом квадрату, дим. 750/200 стуб дим.100/100/4 мм, рам дим.60/60/2мм	ком	1	194.100,00	194.100,00
	ознака К4 у дуплом квадрату дим. 1250/200 стуб дим.140/140/5 мм, рам дим.80/80/3мм	ком	1	298.260,00	298.260,00
8.5.	Набавка и уградња једнокрилне пешачке капије висине 230 цм, типа Palisada или слично Фиксирана је за зид ограде, стубови Крило чини рам од челичних, кутијастих профила 60/60/5 мм са испуном од вертикалних челичних 30/30/2мм. Сви елементи су топлопоцинковани и пластифицирани према стандарду SRPS EN ISO 1461: 2013. Завршна обрада је пластификација у тону RAL 7016.				

Бр.	Опис радова	Јед. мере	Количина	Јединична цена (дин)	Цена (дин)
			А	Б	АхБ
	Шарке типа "Rolling center" или одговарајуће, су самоштелујуће и омогућавају корекцију положаја крила у односу на стуб у току монтаже. Капију могуће отварати ручно, предвидети могућност уградње уређаја за контролу ознака К5 у дуплом квадрату дим. 192/270 цм	ком	1	74.649,60	74.649,60
8.6.	Набавка и уградња једнокрилне пешачке капије висине 200 цм са 2 фиксна поља, типа Palisada или одговарајућа. Основну конструкцију чине челични стубови према шеми, монтирани на АБ темељ. Крило чини рам од челичних, кутијастих профила 30/30/2 мм са испуном од жичаног плетива пресека 5мм,окца 50/200 мм. Сви елементи су топлопоцинковани и пластифицирани према стандарду SRPS EN ISO 1461: 2013. Завршна обрада је пластификација у тону RAL 7016. Шарке типа "Rolling center" или одговарајуће, су самоштелујуће и омогућавају корекцију положаја крила у односу на стуб у току монтаже. Капију могуће отварати аутоматски и ручно, предвидети могућност уградње уређаја за контролу улаза. Крило капије је снабдевено бравом са кључем, отварање је ручно. Напона: Извођач је у обавези да дефинише начин уградње радиоиичким цртежима на које је дужан да добије сагласност Инвеститора. Обрачун по комаду уграђених и финално обрађених капија. ознака ПК у дуплом квадрату димензија 220/200 цм	ком	2	39.600,00	79.200,00

Бр.	Опис радова	Јед. мере	Количина	Јединична цена (дин)	Цена (дин)
			А	Б	АхБ
8.7.	Набавка материјала, уградња ограде на граници зрачења скенера, као заштите корисника.Укупна висина ограде је 200цм. Израђена је од челичних профила типа Palisada или одговарајуће. Основну конструкцију ограде чине челични стубови Ø80/1,5 мм Између стубова је челична жица пресека 5 мм, величине окаца 50/200 мм. Сви елементи ограде су челични, термички поцинковани, цинк-фосфатирани и пластифицирани полиестером. Ограда је монтажно демонтажна, везана за префабриковане померљиве бетонске блокове 60x60цм. Ограда се уграђује у складу са препорукама и техничком спецификацијом произвођача. Све мере проверити на лицу места. Обрачун се врши по м` уграђене и финално обрађене ограде. ознака МО1-МО2 у дуплом квадрату димензија поља 200/200 цм =2*39,0	м`	78	5.490,00	428.220,00
8.8.	алуминијумских профила без термопрекида. Уградња прозора се врши посредством челичних носача. Профили су пластифицирани у боји и тону по избору пројектанта. Сви челични елементи морају бити топло цинковани, класе антикорозивне заштите Ц3. Застакљивање се врши равним провидним стаклом д=6мм. Статичке димензије профила, као и елемената /системских, или челичних профила и челичних анкера/ за њихово качење на примарну конструкцију објекта утврдити прорачуном. Оков треба да је системски. Обрачун по комаду уграђене, застакљене и финално обрађене позиције. једнокрилни фиксни прозор димензија Ø90 cm	ком	3	15.360,00	46.080,00
8.	БРАВАРСКИ РАДОВИ И АЛУМИНАРИЈА- укупно				15.803.950,36

Пројекат за грађевинску дозволу Реконструкција и проширење граничног прелаза "ХОРГОШ"
К9.1_Пројекат партерног уређења

Бр.	Опис радова	Јед. мере	Количина	Јединична цена (дин)	Цена (дин)
			А	Б	АхБ
9.	МОБИЛИЈАР				
9.1.	Набавка, израда и монтажа слободностојећих клупа. Клупе имају дрвено седиште на бетонским носећим челичним ослонцима типа "КОРАЛИ" PKDB 029 или одговарајуће истих карактеристика. Клупа предвиђена за седење три особе. Димензије клупе су дужине 180 cm, висине 50 cm и ширине 40 cm. Дрвени елементи за седење израђени од квалитетног дрвета (јасен дебљине 45 mm), заштићени и импрегнирани. Уградњу вршити према упутству произвођача. Клупе поставити на терен према диспозицији Радити у свему према шеми монтаже, детаљима и упутству изабраног Произвођача елемената урбаног мобилијара. Обрачун по комаду.				
	Ознака- К у двоструком кругу	ком	34	31.250,00	1.062.500,00
9.2.	Набавка, израда и монтажа декоративног парковског стола, димензија 40x40x40 цм. Сто је израђен од армираног бетона, са плочом и страницама дебљине д=10 цм, а у облику ћириличног слова П. Уградњу вршити према упуствима и спецификацији произвођача. 'Сто поставити на терен према диспозицији на ситуацији. Радити у свему према шеми монтаже, детаљима и упутству изабраног Произвођача елемен. урбаног мобилијара. Обрачун по комаду.				
	Ознака- С у двоструком кругу	ком	17	22.875,00	388.875,00
9.3.	Набавка и постављање канте за отпатке. белог цемента и агрегатне мешавине млевеног мермера (бело, црно и црвено зрно гранулације 1 и 2) уз додатак адитива смеше превасходно заштита од соли и мраза, са арматурном мрежом. Уложак корпе је од поцинкованог лима. Додатак за гашење цигарета-пепељара. Пречник корпе је 60 cm,а висина је 100 cm. Тип као КОРАЛИ KOST 032 или одговарајући. Обрачун по комаду.				
	Ознака- Ђ1 у двоструком кругу	ком	70	21.000,00	1.470.000,00

Бр.	Опис радова	Јед. мере	Количина	Јединична цена (дин)	Цена (дин)
			А	Б	АхБ
9.4.	граничника типа типа "Koral STAB016" или слично. Израђен је од белог цемента и агрегатне мешевине млевеног мермрра (бело, црно и црвено зрно гранулације 1 и 2)уз додатак адитива за заштиту ос соли и мраза, и арматурном мрежом. Ојачање кугле је предвиђено Инокс прстеном. Обрачун по комаду. Ознака- ГР у двоструком кругу	ком	184	5.400,00	993.600,00
9.5.	Набавка, транспорт и постављање Мобилне еколошке кабине димензија 1,25x1,25x2,40m, са резервоаром воде и резервоаром за отпадне воде. Материјал од кога је израђена кабина је мора да има особине високе еластичности и чврстине, мора бити безбедна и стабилна, и да задовољава све физичко-хемијске и еколошке захтеве. WC шоља и умиваоник, а снабдевена је и дозером за течни сапун као и држачем папира. анкер вијцима за бетонску подлогу. Фиксирање за подлогу вршити према упуству произвођача. Кров кабине је од транспарентног полиетилена који пропушта светлост, тако да се може користити и ноћу. Обрачун по комаду. Ознака Т07	ком	6	105.000,00	630.000,00
9.6.	еколошке кабине димензија 1,80x2,40x2,40m, за потребе лица са инвалидитетом. Унутрашња облога и санитарна опрема је од Инокса. Поседује стандардне прикључке за воду, електричну енергију и канализацију. Основну санитарну опрему ЕКО кабина чине: WC шоља и умиваоник, дозером за течни сапун, држачем папира и 2 рукохвата. анкер вијцима за бетонску подлогу. Фиксирање за подлогу вршити према упуству произвођача. Конструкција је од скривених поцинкованих челични елемената.				

Пројекат за грађевинску дозволу Реконструкција и проширење граничног прелаза "ХОРГОШ"
К9.1_Пројекат партерног уређења

Бр.	Опис радова	Јед. мере	Количина	Јединична цена (дин)	Цена (дин)
			А	Б	АхБ
	Унутрашње облагање зидова је стандардни полиуретански сендвич панел са поцинкованим лимом, који је пластифициран Обрачун по комаду.				
	Ознака Т07а	ком	2	252.000,00	504.000,00
9.7.	Набавка, транспорт и постављање канте за сортирање отпада, типа RKST002, произвођача KORALI, Краљево Димензије 1,65x0,65x1,25m. челичних профила, који су обложени лимом, па поцинховани и пластифицирани. Постоље је од белог цемента и агрегатне мешавине млевеног мермера (бело, црно и црвено зрно гранулације 1 и 2) уз додатак адитива смеше превасходно заштита од соли и мраза, са арматурном мрежом. Уложак корпе је такође од понцикованог лима. Обрачун по комаду.				
	Ознака- КС у двоструком кругу	ком	4	22.800,00	91.200,00
9.8.	Набавка, транспорт и постављање канте за отпад, типа КОСТ014, произвођача KORALI, Краљево Димензије 0,5x0,5x1,0m. Конструкција канте је од кружних челичних профила, који су поцинковани и пластифицирани. Уложак корпе је такође од понцикованог Обрачун по комаду.				
	Ознака- Ђ2 у двоструком кругу	ком	26	29.000,00	754.000,00
9.9.	Монтажа јарбола на нове позиције. Чишћење и бојење постојећих јарбола са заменом оштећених елемената. Бетонирање стопе, уградња новог сета анкера са анкер плочом, галванизованом стопом,бравицом са кључем,унутрашњим унутрашњим канапом, ротирајућом капом, "Л" носачем и украсном куглом. Подизање и нивелисање јарбола, истицање заставе. Обрачун по комаду.	ком	4	9.000,00	36.000,00

Пројекат за грађевинску дозволу Реконструкција и проширење граничног прелаза "ХОРГОШ"
К9.1_Пројекат партерног уређења

Бр.	Опис радова	Јед. мере	Количина	Јединична цена (дин)	Цена (дин)
			А	Б	АхБ
9.10.	Набавка, транспорт и постављање бицикларника за паркирање, произвођача KORALI, Краљево Дужине 1950мм урађен је од дебелозидних челичних профила - цеви 5/4“ и цеви од 1“, савијених у облику према слици. Сви метални делови су галвански поцинковани па пластифицирани у боји по избору пројектанта. Бицикларник се везује за а подлогу преко ослоних челичних плоча анкер вијцима за бетонску подлогу. Фиксирање за подлогу вршити према упуству Обрачун по комаду. Ознака- БИ у двоструком кругу	ком	3	31.560,00	94.680,00
9.11.	Набавка, транспорт и постављање контејнера за отпатке са поклопцем. Контејнер је израђен од HDPE-a, UV-стабилизован запремине 1100l, са 4 гумена точка Ø200. Контејнер је отпоран на високе и ниске температуре са поклопцем са два рукохватна места. Димензије 1,37x1,07x1,46m, тежине око 60kg. Унутрашња површина је глатка због лакшег пражњења и одржавања. Обрачун по комаду.	ком	23	26.400,00	607.200,00
9.				МОБИЛИЈАР - укупно	6.632.055,00
10.	РАЗНИ РАДОВИ				
10.1.	Постављање фасадне цевасте скеле око објекта. Скелу урадити од прописаних (статички прорачунатих) елемената, добро их учврстити и уземљити. Пројекат скеле даје извођач радова. По завршетку радова скелу демонтирати и склонити са градилишта. Обрачун по m². =29,0*4,15	м²	120,35	400,00	48.140,00
10.2.	За непредвиђене обавезе (радове, трошкове) додато 1% од укупне процењене инвестиционе вредности за архитектонско-грађевинске радове на објекту.				500.000,00
10.				РАЗНИ РАДОВИ - укупно	548.140,00

ПРЕДМЕР И ПРЕДРАЧУН РАДОВА

Пројекат за грађевинску дозволу Реконструкција и проширење граничног прелаза "ХОРГОШ"
К9.1_Пројекат партерног уређења

Бр.	Опис радова	Јед. мере	Количина	Јединична цена (дин)	Цена (дин)
			А	Б	АхБ

	РЕКАПИТУЛАЦИЈА	
1.	РАДОВИ ДЕМОНТАЖЕ И РУШЕЊА	1.747.194,24
2.	ЗЕМЉАНИ РАДОВИ	270.913,07
3.	АРМИРАНО БЕТОНСКИ И БЕТОНСКИ РАДОВИ	4.433.859,48
4.	АРМИРАЧКИ РАДОВИ	1.320.410,92
5.	ЗИДАРСКИ РАДОВИ	193.354,30
6.	ФАСАДЕРСКИ РАДОВИ	585.913,20
7.	РАДОВИ НА ИЗРАДИ ЗАСТОРА	12.144.760,03
8.	БРАВАРСКИ РАДОВИ И АЛУМИНАРИЈА	15.803.950,36
9.	МОБИЛИЈАР	12.144.760,03
10.	РАЗНИ РАДОВИ	548.140,00

УКУПНО РСД: 48.645.115,62

Београд, 2021. год.

Одговорни пројектант:

Наташа Лазаревић, дипл.инж.арх.

9/1.7 ГРАФИЧКА ДОКУМЕНТАЦИЈА

САДРЖАЈ ГРАФИЧКЕ ДОКУМЕНТАЦИЈЕ

цртеж бр.	назив цртежа	размера
01	Ситуација - постојеће стање	1:1000
02	Профили 23 и 33- постојеће стање	1:200
03	Ситуација - руши се - зида се	1:1000
04	Ситуациони план са основама крова - новопројектовано	1:1000
04а	Ситуациони план са основама приземља - новопројектовано	1:500
05	Шематски приказ – новопројектоване ограде и капије	1:2500
06	Шематски приказ – новопројектовани баштенски ивичњаци	1:2500
07	Профили 12,20,23- новопројектовано	1:200
08	Профили 25, 33- новопројектовано	1:200
09	Профили 42, 64- новопројектовано	1:200
10	Зидана ограда фекалне црпне станице - Објекат ТО4	1:50
	ШЕМЕ БРАВАРИЈЕ	1:50
	ШЕМЕ МОБИЛИЈАРА	1:50

ЛЕГЕНДА

- Граница УП за проширење ГП "Хоргош", општина Кањижа површине 337 150,92м2
- државна граница
- граница катастарске парцеле
- 3376/5 број катастарске парцеле
- граница Парка природе
- граница Зоне заштите Парка природе
- постојећи објекти, нпр.П3,П4 итд.
- постојеће надстрешнице, нпр.П1а,П8а итд.
- S постојећи стуб спољног осветљења H=30m

ПРЕГЛЕД ПОВРШИНА КОМПЛЕКСА:

КОЛСКЕ ПОПЛОЧАНЕ ПОВРШИНЕ - ЗАДРЖАВА СЕ УЗ САНАЦИЈУ	9 827.05 m2
КОЛСКЕ ПОПЛОЧАНЕ ПОВРШИНЕ - РУШИ СЕ - (*)	5 447.90 m2
ПЕШАЧКЕ ПОПЛОЧАНЕ ПОВРШИНЕ - ЗАДРЖАВА СЕ УЗ САНАЦИЈУ	5 329.85 m2
ПЕШАЧКЕ ПОПЛОЧАНЕ ПОВРШИНЕ - РУШИ СЕ - (*)	955.05 m2
ПЕШАЧКЕ ПОПЛОЧАНЕ ПОВРШИНЕ - РУШИ СЕ	38.71 m2
УРЕЂЕНЕ ЗЕЛЕНЕ ПОВРШИНЕ	51 711.00 m2
ОСТАЛЕ ЗЕЛЕНЕ ПОВРШИНЕ КОМПЛЕКСА	32 041.80 m2

НАПОМЕНА (*) ИНТЕРВЕНЦИЈЕ СУ ПРЕДМЕТ ПРОЈЕКТА САОБРАЋАЈНИЦА
(**) ИНТЕРВЕНЦИЈЕ СУ ПРЕДМЕТ ПРОЈЕКТА ОЗЕЛЕЊАВАЊА

ОГРАДЕ ОКО КОМПЛЕКСА - РУШИ СЕ	1 468.55 m
ОГРАДЕ УНУТАР КОМПЛЕКСА - РУШИ СЕ	405.40 m
ОГРАДЕ ПРИЛАЗНОГ ПУТА ИЗ ПРАВЦА БЕОГРАДА - (*)	1 872.00 m
КОЛСКА КЛИЗНА КАПИЈА - РУШИ СЕ	2x5.00 m

ТАБЕЛАРНИ ПРИКАЗ ОПРЕМЕ:

ОЗНАКА ОПРЕМЕ	ОПИС	КОМАДА
	ЖАРДИЊЕРА	5
	КОНТЕЈНЕР	36
	КОРПА ЗА ОТПАТКЕ	20

НАПОМЕНА :
ПОСТОЈЕЋИ КОНТЕЈНЕРИ И ЖАРДИЊЕРЕ СЕ ЗАДРЖАВАЈУ, ПОСТОЈЕЋЕ КОРПЕ ЗА ОТПАТКЕ СЕ УКЛАЊАЈУ.

постојећи АГ објекти

ПУТНИЧКО - ЦАРИНСКИ ТЕРМИНАЛ (П)

П1 - пасошко-царинска контрола - надстрешнице на излазу из земље
П1а - пасошко -царинска контрола - надстрешнице на улазу у земљу
П2 - контролне кабине на излазу из земље
П2а - контролне кабине на улазу у земљу
П3 - контролни објекат (МУП, УЦ)
П4 - гаража за преглед путничких возила
П5 - контролни објекат путничког (аутобуског) саобраћаја на излазу из земље
П5а - контролни објеката путничког (аутобуског) саобраћаја на излазу из земље
П6 - објекат пратећих садржаја (банка, пошта, АМС...)
П7 - јавни тоалет на излазу из земље
П7а - јавни тоалет на улазу у земљу

РОБНО-ЦАРИНСКИ ТЕРМИНАЛ НА ИЗЛАЗУ ИЗ ЗЕМЉЕ (ТИ)

ТИ1 - камионска вага са кабином на излазу из земље
ТИ2 - скенер - плато у оквиру постојеће саобраћајне површие

РОБНО-ЦАРИНСКИ ТЕРМИНАЛ НА УЛАЗУ У ЗЕМЉУ - (ТУ)

ТУ1 - контролна кабина са надстрешницом на улазу у терминал
ТУ1.1 - контролна кабина са надстрешницом за излаз из терминала
ТУ1.2 - контролна кабина са надстрешницом за улаз у/излаз из терминала
ТУ2 - камионска вага са кабином и надстрешницом
ТУ3 - контролни објекат (МУП, УЦ, граничне инспекције
ТУ3.1 - објекат шпедиције
ТУ4 - помоћни објекат
ТУ5 - јавни тоалет
ТУ6 - надстрешница са платформом за контролу возила и терета
ТУ7 - објекат граничне инспекције са складиштем робе и хладњачама
ТУ8 - објекат за посебну контролу возила и терета
ТУ8.1 - манипулативни плато
ТУ9 - објекат за преглед живих животиња са надстрешницом
ТУ10 - преглед опасних и штетних материја (грудобран)
ТУ11 - скенер - плато у оквиру постојеће саобраћајне површие

ТЕХНИЧКИ ОБЈЕКТИ И САДРЖАЈИ (ТО)

ТО1 - енергана
ТО1.1 - резервоар горива (подземни објекат)
ТО2 - резервоар за пп воду (полуукопани објекат)
ТО3 - дезобаријере
ТО4 - фекална црпна станица (подземни објекат)
ТО5 - антенски стуб
ТО6 - стационарни монитор зрачења

САОБРАЋАЈНЕ ПОВШРИНЕ (С)

постојећа паркинг места

C1 - Државни пут IА реда број А1
C2 - саобраћајне повшрине (излаз из земље)
C3 - саобраћајне површине - улаз у земљу
C4 - саобраћајне површине - улаз у теретни терминал
C5 - саобраћајне површине - излаз из теретног терминала
52 C6 - паркинг за службена возила
57 C7 - паркинг за путничка возила
5 C8 - паркинг за аутобусе
40 C9 - паркинг за теретна возила
C10 - траке за преусмеравање саобраћаја

ОЗНАКА САОБРАЋАЈНЕ ТРАКЕ ПРЕМА ВРСТИ ВОЗИЛА

ПА - саобраћајна трака за путничке аутомобиле
БУС - саобраћајна трака за аутобусе
ТВ - саобраћајна трака за теретна возила

САОБРАЋАЈНИ ИНСТИТУТ ЦИП, д.о.о.
SAOBRAĆAJNI INSTITUT CIP
Немањина 6; 11000 Београд; Србија
Тел: 011/3618-134; Факс: 011/3618-324; web site: www.sicip.co.rs
Организациона јединица:ЗАВОД ЗА АРХИТЕКТУРУ И УРБАНИЗАМ

Одговорни пројектант за архитектуру лиценца број: 300 C773 06 Наташа Лазаревић, дипл.инж.арх.	Инвеститор / Наручилац пројекта: МИНИСТАРСТВО ГРАЂЕВИНАРСТВА, САОБРАЋАЈА И ИНФРАСТРУКТУРЕ Немањина 22-26, Београд
Сарадници: Андреја Ђерасимовић, дипл.инж.арх.	Објекат: РЕКОНСТРУКЦИЈА И ПРОШИРЕЊЕ ГРАНИЧНОГ ПРЕЛАЗА "ХОРГОШ" НА АУТОПУТУ Е-75 Део пројекта: 9.1 ПРОЈЕКАТ ПАРТЕРНОГ УРЕЂЕЊА
Унутрашња контрола: Светлана Карановић, дипл.инж.арх.	Цртеж: СИТУАЦИЈА ПОСТОЈЕЋЕ СТАЊЕ Размера: 1:1000
Главни пројектант: Мира Гашић-Момчиловић, дипл.инж.грађ.	
Руководилац организационе јединице: Светлана Карановић, дипл.инж.арх.	Фаза пројекта: ПГД датум: 2020. Цртеж бр. 2019-620-10-АРХ-К9.1-Ц01

ПРОФИЛ 23 Р 1:200

ПРОФИЛ 33 Р 1:200

ЛЕГЕНДА

- Граница УП за проширење ГП "Хоргош", општина Кањижа
- државна граница
- граница Парка природе
- ОГРАДЕ ОКО КОМПЛЕКСА - РУШИ СЕ
- ОГРАДЕ УНУТАР КОМПЛЕКСА - РУШИ СЕ

постојећи АГ објекти

ПУТНИЧКО - ЦАРИНСКИ ТЕРМИНАЛ (П)

- П1 - пасошко-царинска контрола - надстрешнице на излазу из земље
- П1а - пасошко -царинска контрола - надстрешнице на улазу у земљу
- П2 - контролне кабине на излазу из земље
- П2а - контролне кабине на улазу у земљу
- П3 - контролни објекат (МУП, УЦ)
- П4 - гаража за преглед путничких возила
- П5 - контролни објекат путничког (аутобуског) саобраћаја на излазу из земље
- П5а - контролни објеката путничког (аутобуског) саобраћаја на излазу из земље
- П6 - објекат пратећих садржаја (банка, пошта, АМС...)
- П7 - јавни тоалет на излазу из земље
- П7а - јавни тоалет на улазу у земљу

РОБНО-ЦАРИНСКИ ТЕРМИНАЛ НА ИЗЛАЗУ ИЗ ЗЕМЉЕ (ТИ)

- ТИ1 - камионска вага са кабином на излазу из земље
- ТИ2 - скенер - плато у оквиру постојеће саобраћајне површие

РОБНО-ЦАРИНСКИ ТЕРМИНАЛ НА УЛАЗУ У ЗЕМЉУ - (ТУ)

- ТУ1 - контролна кабина са надстрешницом на улазу у терминал
- ТУ1.1 - контролна кабина са надстрешницом за излаз из терминала
- ТУ1.2 - контролна кабина са надстрешницом за улаз у/излаз из терминала
- ТУ2 - камионска вага са кабином и надстрешницом
- ТУ3 - контролни објекат (МУП, УЦ, граничне инспекције
- ТУ3.1 - објекат шпедиције
- ТУ4 - помоћни објекат
- ТУ5 - јавни тоалет
- ТУ6 - надстрешница са платформом за контролу возила и терета
- ТУ7 - објекат граничне инспекције са складиштем робе и хладњачама
- ТУ8 - објекат за посебну контролу возила и терета
- ТУ8.1 - манипулативни плато
- ТУ9 - објекат за преглед живих животиња са надстрешницом
- ТУ10 - преглед опасних и штетних материја (грудобран)
- ТУ11 - скенер - плато у оквиру постојеће саобраћајне површие

ТЕХНИЧКИ ОБЈЕКТИ И САДРЖАЈИ (ТО)

- ТО1 - енергана
- ТО1.1 - резервоар горива (подземни објекат)
- ТО2 - резервоар за пп воду (полуукопани објекат)
- ТО3 - дезобаријере
- ТО4 - фекална црпна станица (подземни објекат)
- ТО5 - антенски стуб
- ТО6 - стационарни монитор зрачења

САОБРАЋАЈНЕ ПОВШРИНЕ (С)

- С1 - Државни пут IА реда број А1 (аутопут Е-75)
- С2 - саобраћајне повшрине - излаз из земље
- С3 - саобраћајне површине - улаз у земљу
- С4 - саобраћајне површине - улаз у робно-царински терминал
- С5 - саобраћајне површине - излаз из робно-царинског терминала
- С6 - паркинг за службена возила
- С7 - паркинг за путничка возила
- С8 - паркинг за аутобусе
- С9 - паркинг за теретна возила
- С10 - траке за преусмеравање саобраћаја
- С11 - манипулативни плато
- С12 - саобраћајна веза са ГП Хоргош 2 (Мали Хоргош)

ОЗНАКА САОБРАЋАЈНЕ ТРАКЕ ПРЕМА ВРСТИ ВОЗИЛА

- **ПА** - саобраћајна трака за путничке аутомобиле
- **БУС** - саобраћајна трака за аутобусе
- **ТВ** - саобраћајна трака за теретна возила

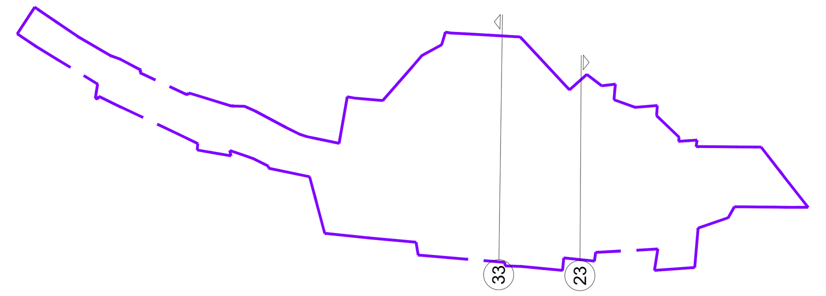

САОБРАЋАЈНИ ИНСТИТУТ ЦИП, д.о.о.
Немањина 6; 11000 Београд; Србија
Тел: 011/3618-134; Факс: 011/3618-324; web site: www.sicip.co.rs
Организациона јединица:ЗАВОД ЗА АРХИТЕКТУРУ И УРБАНИЗАМ

Одговорни пројектант за архитектуру лиценца број: 300 С773 06 Наташа Лазаревић, дипл.инж.арх.	Инвеститор / Наручилац пројекта: МИНИСТАРСТВО ГРАЂЕВИНАРСТВА, САОБРАЋАЈА И ИНФРАСТРУКТУРЕ Немањина 22-26, Београд
Сарадници: Андреја Ђерасимовић, дипл.инж.арх.	Објекат: РЕКОНСТРУКЦИЈА И ПРОШИРЕЊЕ ГРАНИЧНОГ ПРЕЛАЗА "ХОРГОШ" НА АУТОПУТУ Е-75
	Део пројекта: 9.1 ПРОЈЕКАТ ПАРТЕРНОГ УРЕЂЕЊА
Унутрашња контрола: Светлана Карановић, дипл.инж.арх.	Цртеж: **ПРОФИЛИ 23, 33 ПОСТОЈЕЋЕ СТАЊЕ** Размера: 1:200
Главни пројектант: Мира Гашић-Момчиловић, дипл.инж.грађ.	
Руководилац организационе јединице: Светлана Карановић, дипл.инж.арх.	Фаза пројекта: ПГД датум: 2020. Цртеж бр. 2019-620-10-АРХ-К9.1-Ц02

ПУТНИЧКО - ЦАРИНСКИ ТЕРМИНАЛ (П)

П1 - пасошко-царинска контрола - надстрешнице на излазу из земље
П1а - пасошко -царинска контрола - надстрешнице на улазу у земљу
П2 - контролне кабине на излазу из земље
П2а - контролне кабине на улазу у земљу
П3 - контролни објекат (МУП, УЦ)
П4 - гаража за преглед путничких возила
П5 - контролни објекат путничког (аутобуског) саобраћаја на излазу из земље
П5а - контролни објеката путничког (аутобуског) саобраћаја на улазу у земљу
П6 - објекат пратећих садржаја (банка, пошта, АМС...)
П7 - јавни тоалет на излазу из земље
П7а - јавни тоалет на улазу у земљу
П8 - надстрешница за преглед аутобуса на излазу из земље
П8а - надстрешница за преглед аутобуса на улазу у земљу
П9 - надстрешница за смештај привремено одузетих возила

РОБНО - ЦАРИНСКИ ТЕРМИНАЛ НА ИЗЛАЗУ ИЗ ЗЕМЉЕ (ТИ)

ТИ1 - камионска вага са кабином на излазу из земље
ТИ1.1 - контролна кабина за излаз из терминала са надстрешницом
ТИ2 - камионска вага са кабином и надстрешницом
ТИ3 - контролни објекат (УЦ)
ТИ4 - објекат пратећих садржаја (кафе, продавница)
ТИ5 - јавни тоалет
ТИ6 - надстрешница са платформом за контролу возила и терета
ТИ7 - скенер (ограђени плато)

РОБНО - ЦАРИНСКИ ТЕРМИНАЛ НА УЛАЗУ У ЗЕМЉУ (ТУ)

ТУ1 - контролна кабина са надстрешницом за улаз у терминал
ТУ1.1 - контролна кабина са надстрешницом за излаз из терминала
ТУ2 - камионска вага са кабином и надстрешницом
ТУ3 - контролни објекат (МУП, УЦ, граничне инспекције)
ТУ3.1 - објекат шпедиције
ТУ4 - помоћни објекат
ТУ5 - јавни тоалет
ТУ6 - надстрешница са платформом за контролу возила
ТУ7 - скенер (ограђени плато)
ТУ8 - објекат граничне инспекције са складиштем робе и хладњачама
ТУ8.1 - манипулативни плато
ТУ9 - објекат за посебну контролу возила и терета
ТУ9.1 - манипулативни плато
ТУ10 - објекат за преглед живих животиња са надстрешницом
ТУ11 - преглед опасних и штетних материја (грудобран)

ТЕХНИЧКИ ОБЈЕКТИ И САДРЖАЈИ - ТО

ТО1 - енергана
ТО1.1 - резервоар горива (подземни објекат)
ТО2 - објекат са постројењем за повећање притиска
ТО3 - дезобаријера (објекат и базен у коловозу)
ТО4 - фекална црпна станица (подземни објекат)
ТО5 - антенски стуб
ТО6 - стационарни монитор зрачења
ТО7 - мобилне тоалет кабине
ТО8 - канал за преглед теретних возила
ТО8.1 - канал за преглед комби возила и аутобуса

САОБРАЋАЈНЕ ПОВШРИНЕ (С)

С1 - Државни пут IA реда број А1 (аутопут Е-75)
С1.1 - додатне саобраћајне траке
С2 - саобраћајне повшрине - излаз из земље
С3 - саобраћајне површине - улаз у земљу
С4 - саобраћајне површине - улаз у робно-царински терминал
С5 - саобраћајне површине - излаз из робно-царинског терминала
С6 - паркинг за службена возила
С7 - паркинг за путничка возила
С8 - паркинг за аутобусе
С8.1 - канал за преглед комби возила и аутобуса
С9 - паркинг за теретна возила
С10 - траке за преусмеравање саобраћаја
С11 - манипулативни плато
С12 - саобраћајна веза са ГП Хоргош 2 (Мали Хоргош)

ОЗНАКА САОБРАЋАЈНЕ ТРАКЕ ПРЕМА ВРСТИ ВОЗИЛА

ПА - саобраћајна трака за путничке аутомобиле
БУС - саобраћајна трака за аутобусе
ТВ - саобраћајна трака за теретна возила

САОБРАЋАЈНИ ИНСТИТУТ ЦИП, д.о.о.
Немањина 6; 11000 Београд; Србија
Тел: 011/3618-134; Факс: 011/3618-324; web site: www.sicip.co.rs
Организациона јединица:ЗАВОД ЗА АРХИТЕКТУРА И УРБАНИЗАМ

Одговорни пројектант за архитектуру: лиценца број: 300 С773 06 **Наташа Лазаревић, дипл.инж.арх.**	Инвеститор / Наручилац пројекта: МИНИСТАРСТВО ГРАЂЕВИНАРСТВА, САОБРАЋАЈА И ИНФРАСТРУКТУРЕ Немањина 22-26, Београд
Сарадници: **Андреја Ђерасимовић, дипл.инж.арх.**	Објекат: РЕКОНСТРУКЦИЈА И ПРОШИРЕЊЕ ГРАНИЧНОГ ПРЕЛАЗА "ХОРГОШ" НА АУТОПУТУ Е-75
	Део пројекта: 9.1 ПРОЈЕКАТ ПАРТЕРНОГ УРЕЂЕЊА
Унутрашња контрола: **Светлана Карановић, дипл.инж.арх.**	Цртеж: СИТУАЦИЈА - РУШИ СЕ -ЗИДА СЕ; Размера: 1:1000
Главни пројектант: **Мира Гашић-Момчиловић, дипл.грађ.инж.**	
Руководилац организационе јединице: **Светлана Карановић, дипл.инж.арх.**	Фаза пројекта: **ПГД**; датум: **2020.**; Цртеж бр. 2019-620-10-АРХ-К9.1-Ц03

ОГРАЂИВАЊЕ КОМПЛЕКСА

- ОГРАДЕ СО-1 до СО-3 (спољна око комплекса, висине 237см, са бетонским парапетом 30см) - НОВО
- КОЛСКА КАПИЈА К4 (у склопу спољне ограде око комплекса, висине 200см) - НОВО
- ОГРАДЕ УО-1 до УО-8 (унутар комплекса, висине 203см) - НОВО
- КОЛСКА КЛИЗНА КАПИЈА К3 (у склопу унутрашње ограде, висине 200см) - НОВО
- КОЛСКЕ ЗАОКРЕТНЕ КАПИЈЕ К1 и К2 (у склопу унутрашње ограде, висине 200см) - НОВО
- ПЕШАЧКА КАПИЈА ПК (у склопу унутрашње ограде, висине 200см) - НОВО
- ОГРАДЕ МО-1 и МО-2 (заштитне монтажне ограде око скенера, висине 200см) - НОВО
- ОГРАДЕ ЗО-1 и ЗО-2 (заштитне ограде, висине 80см) - НОВО
- ЗИДАНА ОГРАДА ОКО ОБЈЕКТА ТО 4 - ЗО ФЦС (висине 400см) - НОВО

ЗАВРШНЕ ОБРАДЕ ПОВРШИНА КОМПЛЕКСА

- КОЛСКЕ ПОВРШИНЕ-АСФАЛТ И БЕТОН (*)
- КОЛСКЕ ПОПЛОЧАНЕ ПОВРШИНЕ-ПОСТОЈЕЋЕ-ЗАДРЖАВАЈУ СЕ УЗ САНАЦИЈУ
- ПЕШАЧКЕ ПОПЛОЧАНЕ ПОВРШИНЕ-ПОСТОЈЕЋЕ-ЗАДРЖАВАЈУ СЕ УЗ САНАЦИЈУ
- КОЛСКЕ ПОПЛОЧАНЕ ПОВРШИНЕ - НОВО
- ПЕШАЧКЕ ПОПЛОЧАНЕ ПОВРШИНЕ - НОВО
- УРЕЂЕНЕ ЗЕЛЕНЕ ПОВРШИНЕ - (**)
- ЗЕЛЕНЕ ПОВРШИНЕ КОМПЛЕКСА - (*)
- ОСТАЛЕ ЗЕЛЕНЕ ПОВРШИНЕ КОМПЛЕКСА

НАПОМЕНЕ (*) ИНТЕРВЕНЦИЈЕ СУ ПРЕДМЕТ ПРОЈЕКТА САОБРАЋАЈНИЦА
(**) ИНТЕРВЕНЦИЈЕ СУ ПРЕДМЕТ ПРОЈЕКТА ОЗЕЛЕЊАВАЊА

ЛЕГЕНДА

- Граница УП за проширење ГП "Хоргош", општина Кањижа површине 337 150,92м2
- државна граница
- граница катастарске парцеле
- 3376/5 број катастарске парцеле
- граница Парка природе
- граница Зоне заштите Парка природе
- постојећи објекти, нпр.П3,П4 итд.
- постојеће надстрешнице, нпр.П1а итд.
- планирани објекти, нпр.ТИ3,ТИ4 итд.
- планиране надстрешнице, нпр.П1 итд.

ЛЕГЕНДА ЗЕЛЕНИЛО

- Постојећа вегетација која се задржава
- ДРВОРЕДНЕ САДНИЦЕ ВИСОКИХ ЛИШЋАРА КОМ 22
  1. Liriodendron tulipifera kom 22
- СРЕДЊЕ ВИСОКИ И НИСКИ ЛИШЋАРИ ком 46
- СРЕДЊЕ ВИСОКИ И НИСКИ ЧЕТИНАРИ ком 18
- ЛИСТОПАДНО ШИБЉЕ КОМ 195
- ЗИМЗЕЛЕНО ШИБЉЕ КОМ 63
- ЧЕТИНАРСКО ШИБЉЕ КОМ 592
- ПЕРЕНЕ КОМ 1.680
- УКРАСНЕ ТРАВЕ КОМ 30
- СЕЈАНИ ТРАВЊАК
- ЗЕЛЕНЕ ПОВРШИНЕ-ПРЕДМЕТ ПРОЈЕКТА САОБРАЋАЈНИЦА

ЛЕГЕНДА УЗ ПЛАН САОБРАЋАЈНЕ СИГНАЛИЗАЦИЈЕ И ОПРЕМЕ

- Рефлектујући саобраћајни знак на сопственом стубу
- Два рефлектујућа саобраћајна знака на сопственом стубу
- Рефлектујући саобраћајни знак на два стуба
- Рефлектујући саобраћајни знак на решеткастом носачу
- Нестандардна табла са дисплејем заузећа паркинг места
- Нестандардна табла на надстрешници
- Рефлектујући саобраћајни знак на порталном носачу
- Портални носач саобраћајних знакова
- Ознаке хоризонталне сигнализације на коловозу, беле боје,
- Заштитни систем, N2W2, ЈДО
- Заштитни систем, N2W4, ЈДО
- Заштитни систем, H1W5, ЈДО
- Заштитни систем, H2W4, ЈДО
- Заштитни систем, H2W4, ЈДО
- Дистанцер прелаза H1–H2 (12m)
- Детектор заузећа паркинг места за теретна возила
- Аутоматска рампа на електрични погон

ОГРАДЕ уз шкарпе у зони парка природе

- ПОСТОЈЕЋА ОГРАДА уз шкарпу у зони парка природе- ОД ПЛЕТЕНЕ ЖИЦЕ- предмет пројекта саобраћајница
- ОГРАДА уз шкарпу у зони парка природе- ОД ПЛЕТЕНЕ ЖИЦЕ- предмет пројекта саобраћајница
- ОГРАДА уз шкарпе у зони парка природе- ВЕРТИКАЛНА БАРИЈЕРА ЗА УСМЕРАВАЊЕ ЖИВОТИЊА h=0,50m - предмет пројекта саобраћајница
- ОГРАДА уз шкарпе у зони парка природе- ОГРАДА ОД ПЛЕТЕНЕ ЖИЦЕ НА ВЕРТИКАЛНОЈ БАРИЈЕРИ ЗА УСМЕРАВАЊЕ ЖИВОТИЊА h=0,50m - предмет пројекта саобраћајница

ЛЕГЕНДА РАСВЕТА

S постојећи стуб спољног осветљења H=30m

Tip svetiljke : AMPERA MAXI 128LED@800mA / 5237 / 310W / WW
Visina montaže : H=12,5m
Montaža : lira dužine 2 x 2m
lira dužine 1 x 2m
Nagib : 5°

Tip svetiljke : OMNISTAR 144LED@1000mA / 5186 / 451W / WW / Frosted Glass
Visina montaže : H=20m
H=30m
Montaža : nosač za montažu 5 svetiljki Omnistar (H=20m)
nosač za montažu 6 svetiljki Omnistar (H=20m)
nosač za montažu 10 svetiljki Omnistar (H=20m)
nosač za montažu 12 svetiljke Omnistar (H=30m)
Nagib : 45° do 65°

Tip svetiljke : AMPERA MIDI 64LED@700mA / 5237 / 135W / WW
Visina montaže : H=10m

постојећи објекти	планирани објекти	
		ПУТНИЧКО - ЦАРИНСКИ ТЕРМИНАЛ (П)
■	■	П1 - пасошко-царинска контрола - надстрешнице на излазу из земље
■		П1а - пасошко -царинска контрола - надстрешнице на улазу у земљу
	■	П2 - контролне кабине на излазу из земље
	■	П2а - контролне кабине на улазу у земљу
■		П3 - контролни објекат (МУП, УЦ)
■		П4 - гаража за преглед путничких возила
■		П5 - контролни објекат путничког (аутобуског) саобраћаја на излазу из земље
■		П5а - контролни објеката путничког (аутобуског) саобраћаја на улазу у земљу
■		П6 - објекат пратећих садржаја (банка, пошта, АМС...)
■		П7 - јавни тоалет на излазу из земље
	■	П7а - јавни тоалет на улазу у земљу
	■	П8 - надстрешница за преглед аутобуса на излазу из земље
	■	П8а - надстрешница за преглед аутобуса на улазу у земљу
	■	П9 - надстрешница за смештај привремено одузетих возила
		РОБНО - ЦАРИНСКИ ТЕРМИНАЛ НА ИЗЛАЗУ ИЗ ЗЕМЉЕ (ТИ)
	■	ТИ1 - камионска вага са кабином на излазу из земље
	■	ТИ1.1 - контролна кабина за излаз из терминала са надстрешницом
	■	ТИ2 - камионска вага са кабином и надстрешницом
	■	ТИ3 - контролни објекат (УЦ)
	■	ТИ4 - објекат пратећих садржаја (кафе, продавница)
	■	ТИ5 - јавни тоалет
	■	ТИ6 - надстрешница са платформом за контролу возила и терета
	■	ТИ7 - скенер (ограђени плато)
		РОБНО - ЦАРИНСКИ ТЕРМИНАЛ НА УЛАЗУ У ЗЕМЉУ (ТУ)
■		ТУ1 - контролна кабина са надстрешницом за улаз у терминал
	■	ТУ1.1 - контролна кабина са надстрешницом за излаз из терминала
■	■	ТУ2 - камионска вага са кабином и надстрешницом
■		ТУ3 - контролни објекат (МУП, УЦ, граничне инспекције)
■		ТУ3.1 - објекат шпедиције
■		ТУ4 - помоћни објекат
■	■	ТУ5 - јавни тоалет
	■	ТУ6 - надстрешница са платформом за контролу возила
	■	ТУ7 - скенер (ограђени плато)
■		ТУ8 - објекат граничне инспекције са складиштем робе и хладњачама
■		ТУ8.1 - манипулативни плато
■		ТУ9 - објекат за посебну контролу возила и терета
■		ТУ9.1 - манипулативни плато
■		ТУ10 - објекат за преглед живих животиња са надстрешницом
■		ТУ11 - преглед опасних и штетних материја (грудобран)
		ТЕХНИЧКИ ОБЈЕКТИ И САДРЖАЈИ - ТО
■		ТО1 - енергана
■		ТО1.1 - резервоар горива (подземни објекат)
	■	ТО2 - објекат са постројењем за повећање притиска
■		ТО3 - дезобаријера (објекат и базен у коловозу)
	■	ТО4 - фекална црпна станица (подземни објекат)
■		ТО5 - антенски стуб
■		ТО6 - стационарни монитор зрачења
	■	ТО7 - мобилне тоалет кабине
	■	ТО8 - канал за преглед теретних возила
	■	ТО8.1 - канал за преглед комби возила и аутобуса

постојећа паркинг места	планирана паркинг места	**САОБРАЋАЈНЕ ПОВШРИНЕ (С)**
		С1 - Државни пут IA реда број А1 (аутопут Е-75)
		С1.1 - додатне саобраћајне траке
		С2 - саобраћајне повшрине - излаз из земље
		С3 - саобраћајне површине - улаз у земљу
		С4 - саобраћајне површине - улаз у робно-царински терминал
		С5 - саобраћајне површине - излаз из робно-царинског терминала
52		С6 - паркинг за службена возила
57		С7 - паркинг за путничка возила
	8	С8 - паркинг за аутобусе
	2	С8.1 - канал за преглед комби возила и аутобуса
20	199	С9 - паркинг за теретна возила
		С10 - траке за преусмеравање саобраћаја
		С11 - манипулативни плато
		С12 - саобраћајна веза са ГП Хоргош 2 (Мали Хоргош)

ОЗНАКА САОБРАЋАЈНЕ ТРАКЕ ПРЕМА ВРСТИ ВОЗИЛА

ПА - саобраћајна трака за путничке аутомобиле
БУС - саобраћајна трака за аутобусе
ТВ - саобраћајна трака за теретна возила

САОБРАЋАЈНИ ИНСТИТУТ ЦИП, д.о.о.
Немањина 6; 11000 Београд; Србија
Тел: 011/3618-134; Факс: 011/3618-324; web site: www.sicip.co.rs
Организациона јединица:ЗАВОД ЗА АРХИТЕКТУРУ И УРБАНИЗАМ
Одговорни пројектант за архитектуру
лиценца број: 300 С773 06
Наташа Лазаревић, дипл.инж.арх.
Сарадници:
Андреја Ђерасимовић, дипл.инж.арх.
Унутрашња контрола:
Светлана Карановић, дипл.инж.арх.
Главни пројектант:
Мира Гашић-Момчиловић, дипл.инж.грађ.
Руководилац организационе јединице:
Светлана Карановић, дипл.инж.арх.

Инвеститор / Наручилац пројекта: МИНИСТАРСТВО ГРАЂЕВИНАРСТВА, САОБРАЋАЈА И ИНФРАСТРУКТУРЕ, Немањина 22-26, Београд

Објекат: РЕКОНСТРУКЦИЈА И ПРОШИРЕЊЕ ГРАНИЧНОГ ПРЕЛАЗА "ХОРГОШ" НА АУТОПУТУ Е-75

Део пројекта: 9.1 ПРОЈЕКАТ ПАРТЕРНОГ УРЕЂЕЊА

Цртеж: СИТУАЦИОНИ ПЛАН СА ОСНОВАМА КРОВА- НОВОПРОЈЕКТОВАНО

Размера: 1:1000

Фаза пројекта: ПГД | датум: 2020. | Цртеж бр. 2019-620-10-АРХ-К9.1-Ц04

ЛЕГЕНДА УЗ ПЛАН САОБРАЋАЈНЕ СИГНАЛИЗАЦИЈЕ И ОПРЕМЕ

- Рефлектујући саобраћајни знак на сопственом стубу
- Два рефлектујућа саобраћајна знака на сопственом стубу
- Рефлектујући саобраћајни знак на два стуба
- Рефлектујући саобраћајни знак на решеткастом носачу
- Нестандардна табла са дисплејем заузећа паркинг места
- Нестандардна табла на надстрешници
- Рефлектујући саобраћајни знак на порталном носачу
- Портални носач саобраћајних знакова
- Ознаке хоризонталне сигнализације на коловозу, беле боје,
- Заштитни систем, N2W2, ЈДО
- Заштитни систем, N2W4, ЈДО
- Заштитни систем, H1W5, ЈДО
- Заштитни систем, H2W4, ЈДО
- Заштитни систем, H2W4, ЈДО
- Дистанцер прелаза H1–H2 (12m)
- Детектор заузећа паркинг места за теретна возила
- Аутоматска рампа на електрични погон

ЛЕГЕНДА РАСВЕТА

S — постојећи стуб спољног осветљења

Tip svetiljke : AMPERA MAXI 128LED@800mA / 5237 / 310W / WW — 34 kom.
Visina montaže : H=12,5m
Montaža : lira dužine 2 x 2m; lira dužine 1 x 2m
Nagib : 5°

Tip svetiljke : OMNISTAR 144LED@1000mA / 5186 / 451W / WW / Frosted Glass — 64 kom.
Visina montaže : H=20m; H=30m
Montaža : nosač za montažu 5 svetiljki Omnistar (H=20m); nosač za montažu 6 svetiljki Omnistar (H=20m); nosač za montažu 10 svetiljki Omnistar (H=20m); nosač za montažu 12 svetiljke Omnistar (H=30m)
Nagib : 45° do 65°

Tip svetiljke : AMPERA MIDI 64LED@700mA / 5237 / 135W / WW — 4 kom.
Visina montaže : H=10m
Montaža : direktno na stub
Nagib : 0°

ЛЕГЕНДА

- Граница УП за проширење ГП "Хоргош", општина Кањижа површине 337 150,92м2
- државна граница
- граница катастарске парцеле
- 3376/5 — број катастарске парцеле
- граница Парка природе
- граница Зоне заштите Парка природе
- постојећи објекти, нпр.П3,П4 итд.
- постојеће надстрешнице, нпр.П1а итд.
- планирани објекти, нпр.ТИ3,ТИ4 итд.
- планиране надстрешнице, нпр.П1 итд.

ТАБЕЛАРНИ ПРИКАЗ ОПРЕМЕ:

ОЗНАКА	ОПИС	КОМАДА	
	ЖАРДИЊЕРЕ	постојеће	5
	КОНТЕЈНЕР	постојеће	36
		ново	23
	ЂУБРИЈЕРА ТИП 1	ново	70
	ЂУБРИЈЕРА ТИП 2	ново	26
	КАНТА ЗА СОРТИРАЊЕ ОТПАДА	ново	4
ТО7	WC ЕКО КАБИНА	ново	6
ТО7а	WC КАБИНА ЗА ЛИЦА СА ИНВАЛИДИТЕТОМ	ново	2
	КЛУПА	ново	34
	ДЕКОРАТИВНИ БАШТЕНСКИ СТО	ново	17
	ГРАНИЧНИК	ново	184
	ЈАРБОЛИ - демонтирани, санирани, па монтирани на новој позицији	постојеће	4
	БИЦИКЛАРНИК	ново	3

(постојећи објекти / планирани објекти)

ПУТНИЧКО - ЦАРИНСКИ ТЕРМИНАЛ (П)

- П1 - пасошко-царинска контрола - надстрешнице на излазу из земље
- П1а - пасошко -царинска контрола - надстрешнице на улазу у земљу
- П2 - контролне кабине на излазу из земље
- П2а - контролне кабине на улазу у земљу
- П3 - контролни објекат (МУП, УЦ)
- П4 - гаража за преглед путничких возила
- П5 - контролни објекат путничког (аутобуског) саобраћаја на излазу из земље
- П5а - контролни објеката путничког (аутобуског) саобраћаја на улазу у земљу
- П6 - објекат пратећих садржаја (банка, пошта, АМС...)
- П7 - јавни тоалет на излазу из земље
- П7а - јавни тоалет на улазу у земљу
- П8 - надстрешница за преглед аутобуса на излазу из земље
- П8а - надстрешница за преглед аутобуса на улазу у земљу
- П9 - надстрешница за смештај привремено одузетих возила

РОБНО - ЦАРИНСКИ ТЕРМИНАЛ НА ИЗЛАЗУ ИЗ ЗЕМЉЕ (ТИ)

- ТИ1 - камионска вага са кабином на излазу из земље
- ТИ1.1 - контролна кабина за излаз из терминала са надстрешницом
- ТИ2 - камионска вага са кабином и надстрешницом
- ТИ3 - контролни објекат (УЦ)
- ТИ4 - објекат пратећих садржаја (кафе, продавница)
- ТИ5 - јавни тоалет
- ТИ6 - надстрешница са платформом за контролу возила и терета
- ТИ7 - скенер (ограђени плато)

РОБНО - ЦАРИНСКИ ТЕРМИНАЛ НА УЛАЗУ У ЗЕМЉУ (ТУ)

- ТУ1 - контролна кабина са надстрешницом за улаз у терминал
- ТУ1.1 - контролна кабина са надстрешницом за излаз из терминала
- ТУ2 - камионска вага са кабином и надстрешницом
- ТУ3 - контролни објекат (МУП, УЦ, граничне инспекције)
- ТУ3.1 - објекат шпедиције
- ТУ4 - помоћни објекат
- ТУ5 - јавни тоалет
- ТУ6 - надстрешница са платформом за контролу возила
- ТУ7 - скенер (ограђени плато)
- ТУ8 - објекат граничне инспекције са складиштем робе и хладњачама
- ТУ8.1 - манипулативни плато
- ТУ9 - објекат за посебну контролу возила и терета
- ТУ9.1 - манипулативни плато
- ТУ10 - објекат за преглед живих животиња са надстрешницом
- ТУ11 - преглед опасних и штетних материја (грудобран)

ТЕХНИЧКИ ОБЈЕКТИ И САДРЖАЈИ - ТО

- ТО1 - енергана
- ТО1.1 - резервоар горива (подземни објекат)
- ТО2 - објекат са постројењем за повећање притиска
- ТО3 - дезобаријера (објекат и базен у коловозу)
- ТО4 - фекална црпна станица (подземни објекат)
- ТО5 - антенски стуб
- ТО6 - стационарни монитор зрачења
- ТО7 - мобилне тоалет кабине
- ТО7а - мобилне тоалет кабине за лица са инвалидитетом
- ТО8 - канал за преглед теретних возила
- ТО8.1 - канал за преглед комби возила и аутобуса

САОБРАЋАЈНЕ ПОВШРИНЕ (С)

постојећа паркинг места	планирана паркинг места	
		С1 - Државни пут IА реда број А1 (аутопут Е-75)
		С1.1 - додатне саобраћајне траке
		С2 - саобраћајне повшрине - излаз из земље
		С3 - саобраћајне површине - улаз у земљу
		С4 - саобраћајне површине - улаз у робно-царински терминал
		С5 - саобраћајне површине - излаз из робно-царинског терминала
52		С6 - паркинг за службена возила
57		С7 - паркинг за путничка возила
	8	С8 - паркинг за аутобусе
	2	С8.1 - канал за преглед комби возила и аутобуса
20	199	С9 - паркинг за теретна возила
		С10 - траке за преусмеравање саобраћаја
		С11 - манипулативни плато
		С12 - саобраћајна веза са ГП Хоргош 2 (Мали Хоргош)

ОЗНАКА САОБРАЋАЈНЕ ТРАКЕ ПРЕМА ВРСТИ ВОЗИЛА

ПА - саобраћајна трака за путничке аутомобиле
БУС - саобраћајна трака за аутобусе
ТВ - саобраћајна трака за теретна возила

ЛЕГЕНДА ЗЕЛЕНИЛО

- Постојећа вегетација која се задржава
- 1. Liriodendron tulipifera ком 22 — ДРВОРЕДНЕ САДНИЦЕ ВИСОКИХ ЛИШЋАРА КОМ 22
- СРЕДЊЕ ВИСОКИ И НИСКИ ЛИШЋАРИ ком 46
- СРЕДЊЕ ВИСОКИ И НИСКИ ЧЕТИНАРИ ком 18
- ЛИСТОПАДНО ШИБЉЕ КОМ 195
- ЗИМЗЕЛЕНО ШИБЉЕ КОМ 63
- ЧЕТИНАРСКО ШИБЉЕ КОМ 592
- ПЕРЕНЕ КОМ 1.680
- УКРАСНЕ ТРАВЕ КОМ 30
- СЕЈАНИ ТРАВЊАК
- ЗЕЛЕНЕ ПОВРШИНЕ-ПРЕДМЕТ ПРОЈЕКТА САОБРАЋАЈНИЦА

ОГРАЂИВАЊЕ КОМПЛЕКСА

- ОГРАДЕ СО-1 до СО-3 (спољна око комплекса, висине 237см, са бетонским парапетом 30см) - НОВО
- КОЛСКА КАПИЈА К4 (у склопу спољне ограде око комплекса, висине 200см) - НОВО
- ОГРАДЕ УО-1 до УО-8 (унутар комплекса, висине 203см) - НОВО
- КОЛСКА КЛИЗНА КАПИЈА К3 (у склопу унутрашње ограде, висине 200см) - НОВО
- КОЛСКЕ ЗАОКРЕТНЕ КАПИЈЕ К1 и К2 (у склопу унутрашње ограде, висине 200см) - НОВО
- ПЕШАЧКА КАПИЈА ПК (у склопу унутрашње ограде, висине 200см) - НОВО
- ОГРАДЕ МО-1 и МО-2 (заштитне монтажне ограде око скенера, висине 200см) - НОВО
- ОГРАДЕ ЗО-1 и ЗО-2 (заштитне ограде, висине 80см) - НОВО
- ЗИДАНА ОГРАДА ОКО ОБЈЕКТА ТО 4 - ЗО ФЦС (висине 400см) - НОВО
- ОГРАДЕ уз шкарпе у зони парка природе
- ПОСТОЈЕЋА ОГРАДА уз шкарпу у зони парка природе- ОД ПЛЕТЕНЕ ЖИЦЕ- предмет пр. саобраћајница
- ОГРАДА уз шкарпу у зони парка природе- ОД ПЛЕТЕНЕ ЖИЦЕ- предмет пројекта саобраћајница
- ОГРАДА уз шкарпе у зони парка природе- ВЕРТИКАЛНА БАРИЈЕРА ЗА УСМЕРАВАЊЕ ЖИВОТИЊА h=0,50m - предмет пројекта саобраћајница
- ОГРАДА уз шкарпе у зони парка природе- ОГРАДА ОД ПЛЕТЕНЕ ЖИЦЕ НА ВЕРТИКАЛНОЈ БАРИЈЕРИ ЗА УСМЕРАВАЊЕ ЖИВОТИЊА h=0,50m - предмет пројекта саобраћајница

ПРЕГЛЕД ПОВРШИНА КОМПЛЕКСА

КОЛСКЕ ПОВРШИНЕ-АСФАЛТ И БЕТОН (*)	102 201.26m2	112 342.97m2
КОЛСКЕ ПОПЛОЧАНЕ ПОВРШИНЕ-ПОСТОЈЕЋЕ-ЗАДРЖАВАЈУ СЕ УЗ САНАЦИЈУ	9 791.61m2	
КОЛСКЕ ПОПЛОЧАНЕ ПОВРШИНЕ - НОВО	350.10m2	
ПЕШАЧКЕ ПОПЛОЧАНЕ ПОВРШИНЕ-ПОСТОЈЕЋЕ-ЗАДРЖАВАЈУ СЕ УЗ САНАЦИЈУ	5 161.75m2	7 119.60m2
ПЕШАЧКЕ ПОПЛОЧАНЕ ПОВРШИНЕ - НОВО	1 957.85m2	
УРЕЂЕНЕ ЗЕЛЕНЕ ПОВРШИНЕ - (**)	34 985.82m2	184 888.33m2
ЗЕЛЕНЕ ПОВРШИНЕ КОМПЛЕКСА - (*)	47 373.23m2	
ОСТАЛЕ ЗЕЛЕНЕ ПОВРШИНЕ КОМПЛЕКСА	102 529.28m2	

НАПОМЕНЕ (*) ИНТЕРВЕНЦИЈЕ СУ ПРЕДМЕТ ПРОЈЕКТА САОБРАЋАЈНИЦА
(**) ИНТЕРВЕНЦИЈЕ СУ ПРЕДМЕТ ПРОЈЕКТА ОЗЕЛЕЊАВАЊА

ПОВРШИНА КОМПЛЕКСА	337 150.92m2

ПРОЦЕНАТ ЗЕЛЕНИХ ПОВРШИНА	184 888.33m2	54.8%	>	11.09%

САОБРАЋАЈНИ ИНСТИТУТ ЦИП, д.о.о.
Немањина 6; 11000 Београд; Србија
Тел: 011/3618-134; Факс: 011/3618-324; web site: www.sicip.co.rs
Организациона јединица: ЗАВОД ЗА АРХИТЕКТУРУ И УРБАНИЗАМ
Одговорни пројектант за архитектуру: лиценца број: 300 С773 06, Наташа Лазаревић, дипл.инж.арх.
Сарадници: Андреја Ђерасимовић, дипл.инж.арх.
Унутрашња контрола: Светлана Карановић, дипл.инж.арх.
Главни пројектант: Мира Гашић-Момчиловић, дипл.инж.грађ.
Руководилац организационе јединице: Светлана Карановић, дипл.инж.арх.

Инвеститор / Наручилац пројекта: МИНИСТАРСТВО ГРАЂЕВИНАРСТВА, САОБРАЋАЈА И ИНФРАСТРУКТУРЕ, Немањина 22-26, Београд
Објекат: РЕКОНСТРУКЦИЈА И ПРОШИРЕЊЕ ГРАНИЧНОГ ПРЕЛАЗА "ХОРГОШ" НА АУТОПУТУ Е-75
Део пројекта: 9.1 ПРОЈЕКАТ ПАРТЕРНОГ УРЕЂЕЊА
Цртеж: СИТУАЦИОНИ ПЛАН СА ОСНОВАМА ПРИЗЕМЉА - НОВОПРОЈЕКТОВАНО СТАЊЕ
Размера: 1:500
Фаза пројекта: ПГД | датум: 2020. | Цртеж бр.: 2019-620-10-АРХ-К9.1-Ц04а

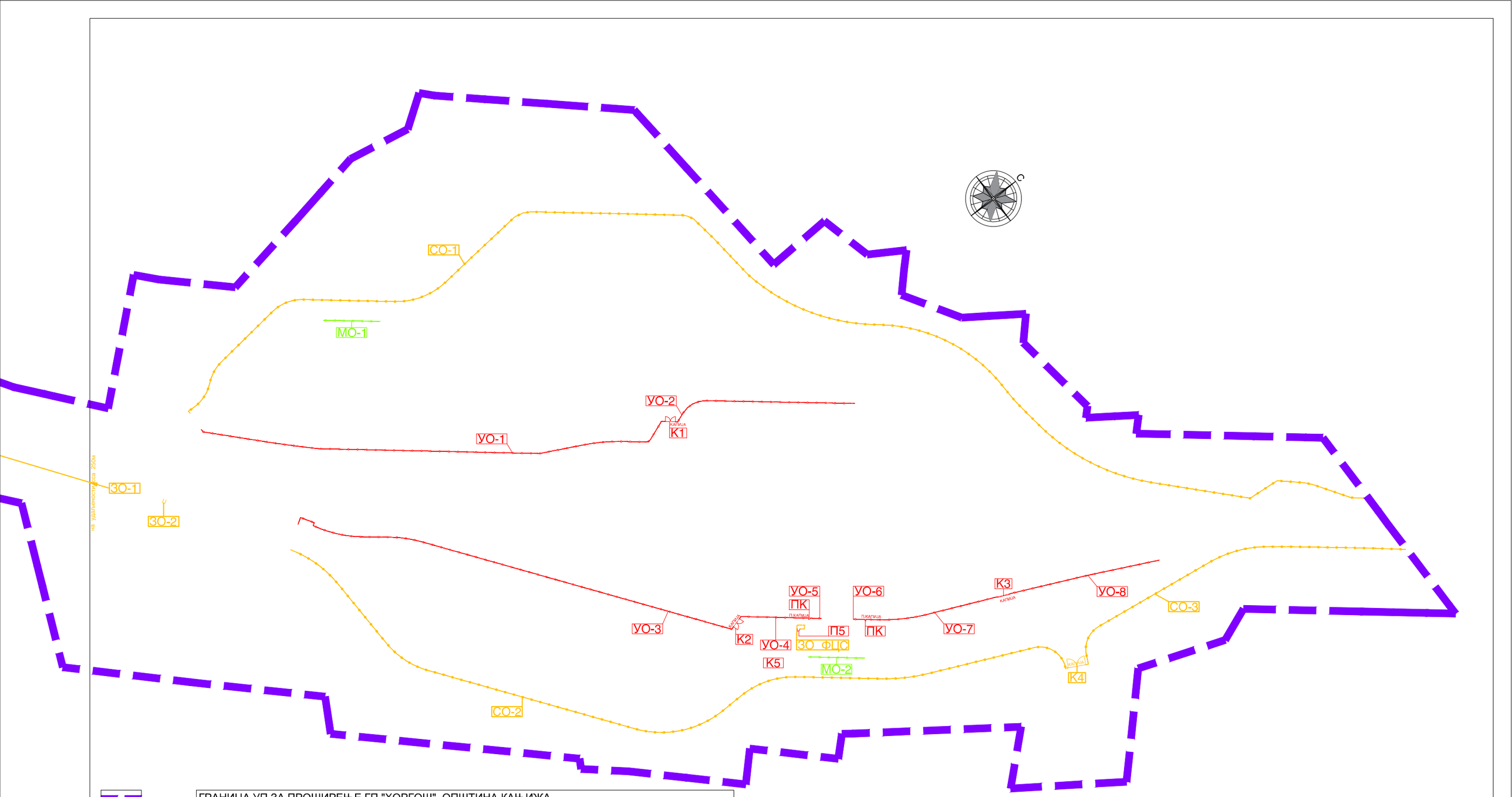

		ГРАНИЦА УП ЗА ПРОШИРЕЊЕ ГП "ХОРГОШ", ОПШТИНА КАЊИЖА	
	СО	ОГРАДЕ СО-1 до СО-3 (спољна око комплекса, висине 237см, са бетонским парапетом 30см) - НОВО	1 802.79 m
	К	КОЛСКА КАПИЈА К4 (у склопу спољне ограде око комплекса, висине 200см) - НОВО	12.50 m
	УО	ОГРАДЕ УО-1 до УО-8 (унутар комплекса, висине 203см) - НОВО	1 043.54 m
	К	КОЛСКА КЛИЗНА КАПИЈА К3 (у склопу унутрашње ограде, висине 200см) - НОВО	9.96 m
	К	КОЛСКЕ ЗАОКРЕТНЕ КАПИЈЕ К1 и К2 (у склопу унутрашње ограде, висине 200см) - НОВО	8.55+7.50 m
	ПК	ПЕШАЧКА КАПИЈА ПК (у склопу унутрашње ограде, висине 200см) - НОВО	2x2.20 m
	МО	ОГРАДЕ МО-1 и МО-2 (заштитне монтажне ограде око скенера, висине 200см) - НОВО	78.00 m
	ЗО	ОГРАДЕ ЗО-1 и ЗО-2 (заштитне ограде, висине 80см) - НОВО	27.18 m
	ЗО ФЦС	ЗИДАНА ОГРАДА ОКО ОБЈЕКТА ТО 4 - ЗО ФЦС (висине 400см) - НОВО	16.33 m
	К5	ПЕШАЧКА КАПИЈА К5 (у склопу унутрашње зидане ограде, висине 270см) - НОВО	1.87 m

САОБРАЋАЈНИ ИНСТИТУТ ЦИП д.о.о.
Немањина 6; 11000 Београд; Србија
Тел: 011/3618-134; Факс: 011/3618-324;
web site: www.sicip.co.rs

Инвеститор / Наручилац пројекта:
МИНИСТАРСТВО ГРАЂЕВИНАРСТВА, САОБРАЋАЈА И ИНФРАСТРУКТУРЕ
Немањина 22-26, Београд

Организациона јединица: Завод за Архитектуру и урбанизам

Одговорни пројектант за архитектуру:
Бр. лиценце ИКС: 300 С773 06
Наташа Лазаревић, дипл.инж.арх.

Сарадници:
Андреја Ђерасимовић,дипл.инж.арх.

Унутрашња контрола:
Светлана Карановић, дипл.инж.арх.

Главни пројектант:
Мира Гашић -Момчиловић, дипл.инж.груђ.

Руководилац организационе јединице:
Светлана Карановић, дипл.инж.арх.

Објекат:
РЕКОНСТРУКЦИЈА И ПРОШИРЕЊЕ ГРАНИЧНОГ ПРЕЛАЗА "ХОРГОШ" НА АУТОПУТУ Е-75

Део пројекта:
9.1 ПРОЈЕКАТ ПАРТЕРНОГ УРЕЂЕЊА

Цртеж:
ШЕМАТСКИ ПРИКАЗ НОВОПРОЈЕКТОВАНИХ ОГРАДА И КАПИЈА

Размера: 1:2500

Врста техн.док.: ПГД

Датум: 2020.

Цртеж бр.: 2019-620-10-АРХ-К9.1-Ц05

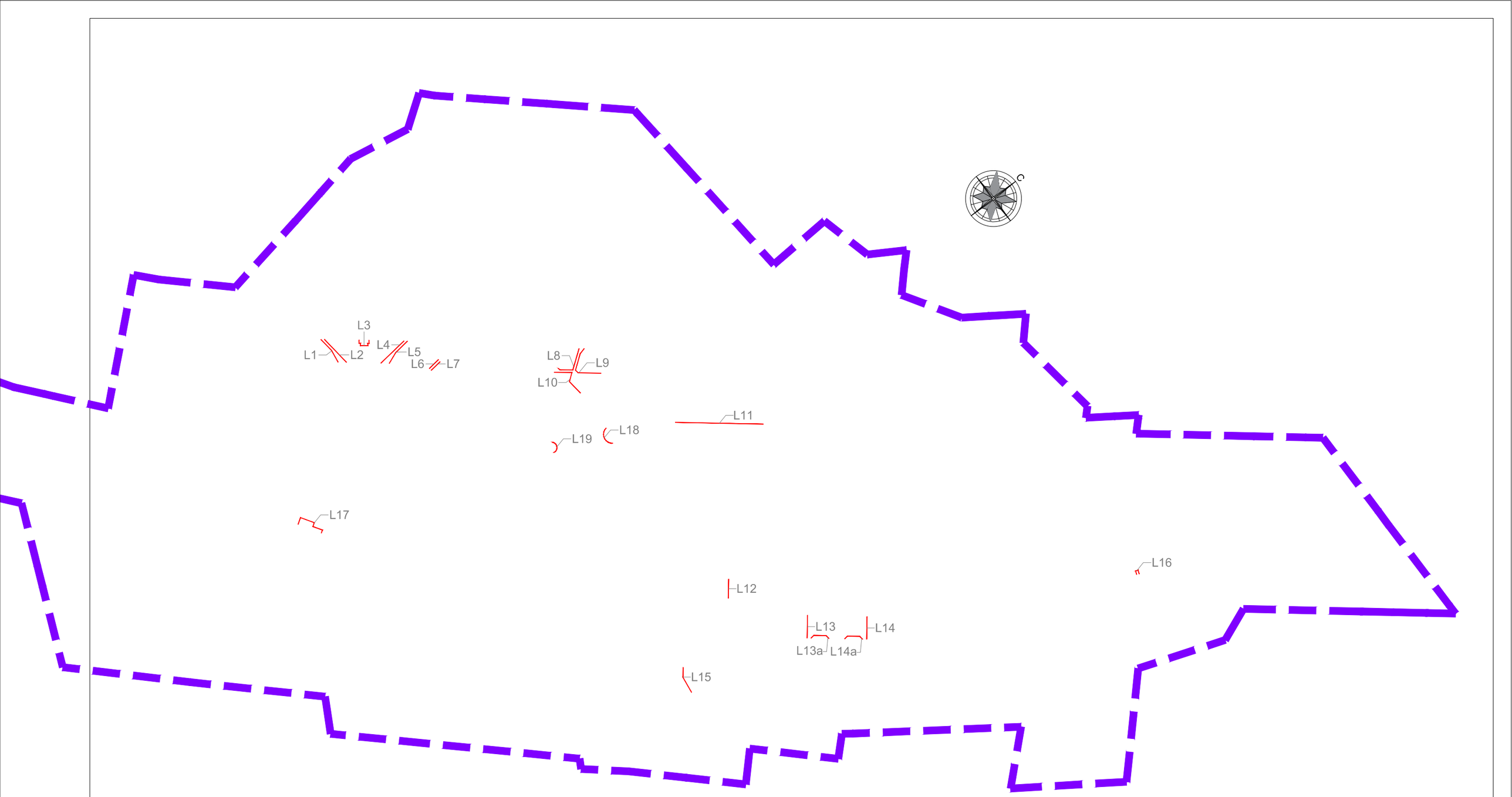

НОВИ БАШТЕНСКИ ИВИЧЊАЦИ димензија 12x18см, ознаке L1 до L19 укупно 418.41 m

L1	19.87 m	L7	8.56 m	L13	15.81 m	L16	7.20 m
L2	22.17 m	L8	26.00 m	L13a	14.04 m	L17	27.26 m
L3	14.63 m	L9	35.00 m	L14	15.74 m	L18	14.83 m
L4	22.30 m	L10	28.90 m	L14a	13.92 m	L19	9.83 m
L5	20.12 m	L11	61.11 m	L15	18.93 m		
L6	8.84 m	L12	13.35 m				

САОБРАЋАЈНИ ИНСТИТУТ ЦИП д.о.о.
Немањина 6; 11000 Београд; Србија
Тел: 011/3618-134; Факс: 011/3618-324;
web site: www.sicip.co.rs

Инвеститор / Наручилац пројекта:
МИНИСТАРСТВО ГРАЂЕВИНАРСТВА, САОБРАЋАЈА И ИНФРАСТРУКТУРЕ
Немањина 22-26, Београд

Објекат:
РЕКОНСТРУКЦИЈА И ПРОШИРЕЊЕ ГРАНИЧНОГ ПРЕЛАЗА "ХОРГОШ" НА АУТОПУТУ Е-75

Организациона јединица: Завод за Архитектуру и урбанизам

Део пројекта:
9.1 ПРОЈЕКАТ ПАРТЕРНОГ УРЕЂЕЊА

Одговорни пројектант за архитектуру:
Бр. лиценце ИКС: 300 C773 06
Наташа Лазаревић, дипл.инж.арх.

Сарадници:
Андреја Ђерасимовић,дипл.инж.арх.

Унутрашња контрола:
Светлана Карановић, дипл.инж.арх.

Главни пројектант:
Мира Гашић -Момчиловић, дипл.инж.грађ.

Руководилац организационе јединице:
Светлана Карановић, дипл.инж.арх.

Цртеж:
ШЕМАТСКИ ПРИКАЗ НОВОПРОЈЕКТОВАНИХ БАШТЕНСКИХ ИВИЧЊАКА

Размера: 1:2500

Врста техн.док.: ПГД

Датум: 2020.

Цртеж бр.: 2019-620-10-АРХ-К9.1-Ц06

ПРОФИЛ 23 Р 1:200

ПРОФИЛ 20 Р 1:200

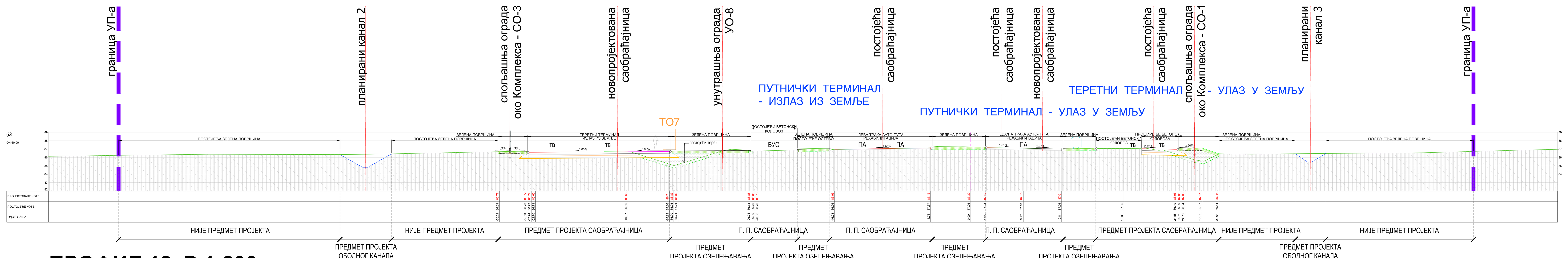

ПРОФИЛ 12 Р 1:200

постојећи објекти | планирани објекти

ПУТНИЧКО - ЦАРИНСКИ ТЕРМИНАЛ (П)

- П1 - пасошко-царинска контрола - надстрешнице на излазу из земље
- П1а - пасошко -царинска контрола - надстрешнице на улазу у земљу
- П2 - контролне кабине на излазу из земље
- П2а - контролне кабине на улазу у земљу
- П3 - контролни објекат (МУП, УЦ)
- П4 - гаража за преглед путничких возила
- П5 - контролни објекат путничког (аутобуског) саобраћаја на излазу из земље
- П5а - контролни објеката путничког (аутобуског) саобраћаја на излазу из земље
- П6 - објекат пратећих садржаја (банка, пошта, АМС...)
- П7 - јавни тоалет на излазу из земље
- П7а - јавни тоалет на улазу у земљу
- П8 - надстрешница за преглед аутобуса на излазу из земље
- П8а - надстрешница за преглед аутобуса на улазу у земљу
- П9 - надстрешница за смештај привремено одузетих возила

РОБНО-ЦАРИНСКИ ТЕРМИНАЛ НА ИЗЛАЗУ ИЗ ЗЕМЉЕ (ТИ)

- ТИ1 - камионска вага са кабином на излазу из земље
- ТИ1.1 - контролна кабина за излаз из терминала са надстрешницом
- ТИ2 - камионска вага са кабином и надстрешницом
- ТИ3 - контролни објекат (УЦ)
- ТИ4 - објекат пратећих садржаја (кафе, продавница)
- ТИ5 - јавни тоалет
- ТИ6 - надстрешница са платформом за контролу возила и терета
- ТИ7 - скенер (ограђени плато)

РОБНО-ЦАРИНСКИ ТЕРМИНАЛ НА УЛАЗУ У ЗЕМЉУ - (ТУ)

- ТУ1 - контролна кабина са надстрешницом за улаз у терминал
- ТУ1.1 - контролна кабина са надстрешницом за излаз из терминала
- ТУ2 - камионска вага са кабином и надстрешницом
- ТУ3 - контролни објекат (МУП, УЦ, граничне инспекције)
- ТУ3.1 - објекат шпедиције
- ТУ4 - помоћни објекат
- ТУ5 - јавни тоалет
- ТУ6 - надстрешница са платформом за контролу возила
- ТУ7 - скенер (ограђени плато)
- ТУ8 - објекат граничне инспекције са складиштем робе и хладњачама
- ТУ8.1 - манипулативни плато
- ТУ9 - објекат за посебну контролу возила и терета
- ТУ9.1 - манипулативни плато
- ТУ10 - објекат за преглед живих животиња са надстрешницом
- ТУ11 - преглед опасних и штетних материја (грудобран)

ТЕХНИЧКИ ОБЈЕКТИ И САДРЖАЈИ (ТО)

- ТО1 - енергана
- ТО1.1 - резервоар горива (подземни објекат)
- ТО2 - објекат са постројењем за повећање притиска
- ТО3 - дезобаријера (објекат и базен у коловозу)
- ТО4 - фекална црпна станица (подземни објекат)
- ТО5 - антенски стуб
- ТО6 - стационарни монитор зрачења
- ТО7 - мобилне тоалет кабине
- ТО8 - канал за преглед теретних возила
- ТО8.1 - канал за преглед комби возила и аутобуса

САОБРАЋАЈНЕ ПОВШРИНЕ (С)

- С1 - Државни пут IА реда број А1 (аутопут Е-75)
- С1.1 - додатне саобраћајне траке
- С2 - саобраћајне повшрине - излаз из земље
- С3 - саобраћајне површине - улаз у земљу
- С4 - саобраћајне површине - улаз у робно-царински терминал
- С5 - саобраћајне површине - излаз из робно-царинског терминала
- С6 - паркинг за службена возила
- С7 - паркинг за путничка возила
- С8 - паркинг за аутобусе
- С8.1 - канал за преглед комби возила и аутобуса
- С9 - паркинг за теретна возила
- С10 - траке за преусмеравање саобраћаја
- С11 - манипулативни плато
- С12 - саобраћајна веза са ГП Хоргош 2 (Мали Хоргош

ОЗНАКА САОБРАЋАЈНЕ ТРАКЕ ПРЕМА ВРСТИ ВОЗИЛА

- **ПА** - саобраћајна трака за путничке аутомобиле
- **БУС** - саобраћајна трака за аутобусе
- **ТВ** - саобраћајна трака за теретна возила

ЛЕГЕНДА МАТЕРИЈАЛА

- АРМИРАНИ БЕТОН
- НЕАРМИРАНИ БЕТОН
- ЗЕЛЕНЕ ПОВРШИНЕ
- НАСУТО ТЛО
- ПРИРОДНО ТЛО

ЛЕГЕНДА СИМБОЛА

- ГРАНИЦА УП-а

ТР *тротоари/пешачке стазе*

- Бетонске плоче *(предмет пројекта пар.уређења Свеска 9/1)*	d= 6 cm
- Камени агрегат фракције 4/8 mm *(предмет пројекта пар.уређења Свеска 9/1)*	d= 5 cm
- Дробљени камени материјал 0/31 mm	d = 12 cm
- Шљунковито песковит материјал 0/63mm	d = 15 cm

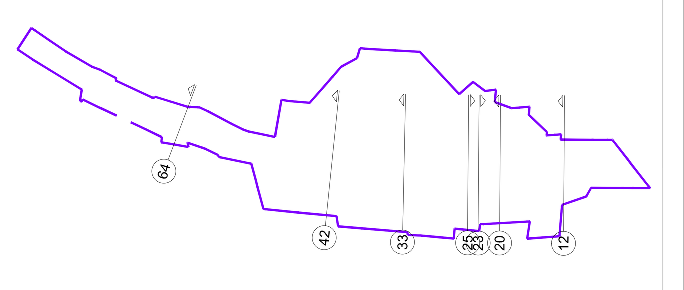

САОБРАЋАЈНИ ИНСТИТУТ ЦИП, д.о.о.
SAOBRAĆAJNI INSTITUT CIP
Немањина 6; 11000 Београд; Србија
Тел: 011/3618-134; Факс: 011/3618-324; web site: www.sicip.co.rs
Организациона јединица:ЗАВОД ЗА АРХИТЕКТУРУ И УРБАНИЗАМ
Одговорни пројектант за архитектуру
лиценца број: 300 С773 06
Наташа Лазаревић, дипл.инж.арх.
Сарадници:
Андреја Ђерасимовић, дипл.инж.арх.
Унутрашња контрола:
Светлана Карановић, дипл.инж.арх.
Главни пројектант:
Мира Гашић-Момчиловић, дипл.инж.грађ.
Руководилац организационе јединице:
Светлана Карановић, дипл.инж.арх.

Инвеститор / Наручилац пројекта:
МИНИСТАРСТВО ГРАЂЕВИНАРСТВА, САОБРАЋАЈА И ИНФРАСТРУКТУРЕ
Немањина 22-26, Београд

Објекат:
РЕКОНСТРУКЦИЈА И ПРОШИРЕЊЕ ГРАНИЧНОГ ПРЕЛАЗА "ХОРГОШ" НА АУТОПУТУ Е-75

Део пројекта:
9.1 ПРОЈЕКАТ ПАРТЕРНОГ УРЕЂЕЊА

Цртеж:
ПРОФИЛИ 12, 20, 23
НОВОПРОЈЕКТОВАНО СТАЊЕ

Размера: 1:200

Фаза пројекта:	датум:	Цртеж бр.
ПГД	2020.	2019-620-10-АРХ-К9.1-Ц07

ПРОФИЛ 25 Р 1:200

ПРОФИЛ 33 (1/2) Р 1:200

ЛЕГЕНДА МАТЕРИЈАЛА

- АРМИРАНИ БЕТОН
- НЕАРМИРАНИ БЕТОН
- ЗЕЛЕНЕ ПОВРШИНЕ
- НАСУТО ТЛО
- ПРИРОДНО ТЛО

ЛЕГЕНДА СИМБОЛА

- ГРАНИЦА УП-а

ПРОФИЛ 33 (2/2) Р 1:200

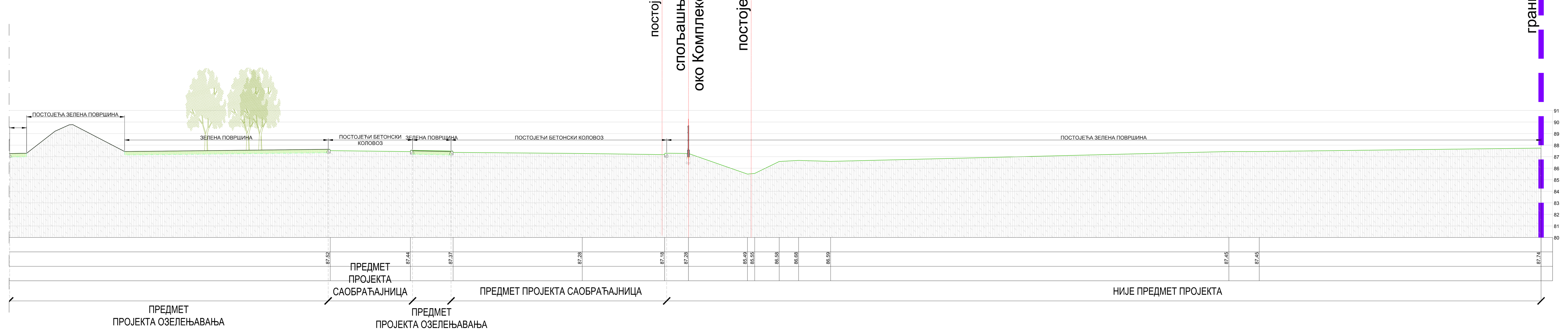

постојећи објекти / планирани објекти

ПУТНИЧКО - ЦАРИНСКИ ТЕРМИНАЛ (П)

- П1 - пасошко-царинска контрола - надстрешнице на излазу из земље
- П1а - пасошко -царинска контрола - надстрешнице на улазу у земљу
- П2 - контролне кабине на излазу из земље
- П2а - контролне кабине на улазу у земљу
- П3 - контролни објекат (МУП, УЦ)
- П4 - гаража за преглед путничких возила
- П5 - контролни објекат путничког (аутобуског) саобраћаја на излазу из земље
- П5а - контролни објеката путничког (аутобуског) саобраћаја на излазу из земље
- П6 - објекат пратећих садржаја (банка, пошта, АМС...)
- П7 - јавни тоалет на излазу из земље
- П7а - јавни тоалет на улазу у земљу
- П8 - надстрешница за преглед аутобуса на излазу из земље
- П8а - надстрешница за преглед аутобуса на улазу у земљу
- П9 - надстрешница за смештај привремено одузетих возила

РОБНО-ЦАРИНСКИ ТЕРМИНАЛ НА ИЗЛАЗУ ИЗ ЗЕМЉЕ (ТИ)

- ТИ1 - камионска вага са кабином на излазу из земље
- ТИ1.1 - контролна кабина за излаз из терминала са надстрешницом
- ТИ2 - камионска вага са кабином и надстрешницом
- ТИ3 - контролни објекат (УЦ)
- ТИ4 - објекат пратећих садржаја (кафе, продавница)
- ТИ5 - јавни тоалет
- ТИ6 - надстрешница са платформом за контролу возила и терета
- ТИ7 - скенер (ограђени плато)

ОЗНАКА САОБРАЋАЈНЕ ТРАКЕ ПРЕМА ВРСТИ ВОЗИЛА

- **ПА** - саобраћајна трака за путничке аутомобиле
- **БУС** - саобраћајна трака за аутобусе
- **ТВ** - саобраћајна трака за теретна возила

РОБНО-ЦАРИНСКИ ТЕРМИНАЛ НА УЛАЗУ У ЗЕМЉУ - (ТУ)

- ТУ1 - контролна кабина са надстрешницом за улаз у терминал
- ТУ1.1 - контролна кабина са надстрешницом за излаз из терминала
- ТУ2 - камионска вага са кабином и надстрешницом
- ТУ3 - контролни објекат (МУП, УЦ, граничне инспекције)
- ТУ3.1 - објекат шпедиције
- ТУ4 - помоћни објекат
- ТУ5 - јавни тоалет
- ТУ6 - надстрешница са платформом за контролу возила
- ТУ7 - скенер (ограђени плато)
- ТУ8 - објекат граничне инспекције са складиштем робе и хладњачама
- ТУ8.1 - манипулативни плато
- ТУ9 - објекат за посебну контролу возила и терета
- ТУ9.1 - манипулативни плато
- ТУ10 - објекат за преглед живих животиња са надстрешницом
- ТУ11 - преглед опасних и штетних материја (грудобран)

ТЕХНИЧКИ ОБЈЕКТИ И САДРЖАЈИ (ТО)

- ТО1 - енергана
- ТО1.1 - резервоар горива (подземни објекат)
- ТО2 - објекат са постројењем за повећање притиска
- ТО3 - дезобаријера (објекат и базен у коловозу)
- ТО4 - фекална црпна станица (подземни објекат)
- ТО5 - антенски стуб
- ТО6 - стационарни монитор зрачења
- ТО7 - мобилне тоалет кабине
- ТО8 - канал за преглед теретних возила
- ТО8.1 - канал за преглед комби возила и аутобуса

САОБРАЋАЈНЕ ПОВШРИНЕ (С)

- С1 - Државни пут IА реда број А1 (аутопут Е-75)
- С1.1 - додатне саобраћајне траке
- С2 - саобраћајне повшрине - излаз из земље
- С3 - саобраћајне површине - улаз у земљу
- С4 - саобраћајне површине - улаз у робно-царински терминал
- С5 - саобраћајне површине - излаз из робно-царинског терминала
- С6 - паркинг за службена возила
- С7 - паркинг за путничка возила
- С8 - паркинг за аутобусе
- С8.1 - канал за преглед комби возила и аутобуса
- С9 - паркинг за теретна возила
- С10 - траке за преусмеравање саобраћаја
- С11 - манипулативни плато
- С12 - саобраћајна веза са ГП Хоргош 2 (Мали Хоргош

ТР *тротоари/пешачке стазе*

- Бетонске плоче *(предмет пројекта пар.уређења Свеска 9/1)*	d= 6 cm
- Камени агрегат фракције 4/8 mm *(предмет пројекта пар.уређења Свеска 9/1)*	d= 5 cm
- Дробљени камени материјал 0/31 mm	d = 12 cm
- Шљунковито песковит материјал 0/63mm	d = 15 cm

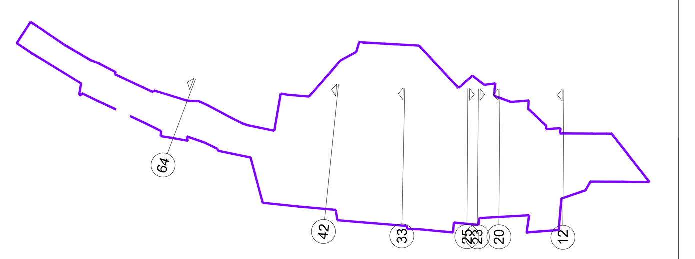

САОБРАЋАЈНИ ИНСТИТУТ ЦИП, д.о.о.

Немањина 6; 11000 Београд; Србија
Тел: 011/3618-134; Факс: 011/3618-324; web site: www.sicip.co.rs

Организациона јединица:ЗАВОД ЗА АРХИТЕКТУРУ И УРБАНИЗАМ

Одговорни пројектант за архитектуру лиценца број: 300 С773 06 Наташа Лазаревић, дипл.инж.арх.	Инвеститор / Наручилац пројекта: МИНИСТАРСТВО ГРАЂЕВИНАРСТВА, САОБРАЋАЈА И ИНФРАСТРУКТУРЕ Немањина 22-26, Београд
Сарадници: Андреја Ђерасимовић, дипл.инж.арх.	Објекат: РЕКОНСТРУКЦИЈА И ПРОШИРЕЊЕ ГРАНИЧНОГ ПРЕЛАЗА "ХОРГОШ" НА АУТОПУТУ Е-75 Део пројекта: 9.1 ПРОЈЕКАТ ПАРТЕРНОГ УРЕЂЕЊА
Унутрашња контрола: Светлана Карановић, дипл.инж.арх. Главни пројектант: Мира Гашић-Момчиловић, дипл.инж.грађ.	Цртеж: ПРОФИЛИ 25, 33 НОВОПРОЈЕКТОВАНО СТАЊЕ Размера: 1:200
Руководилац организационе јединице: Светлана Карановић, дипл.инж.арх.	Фаза пројекта: ПГД датум: 2020. Цртеж бр. 2019-620-10-АРХ-К9.1-Ц08

ПРОФИЛ 42 Р 1:200

ПРОФИЛ 64 Р 1:200

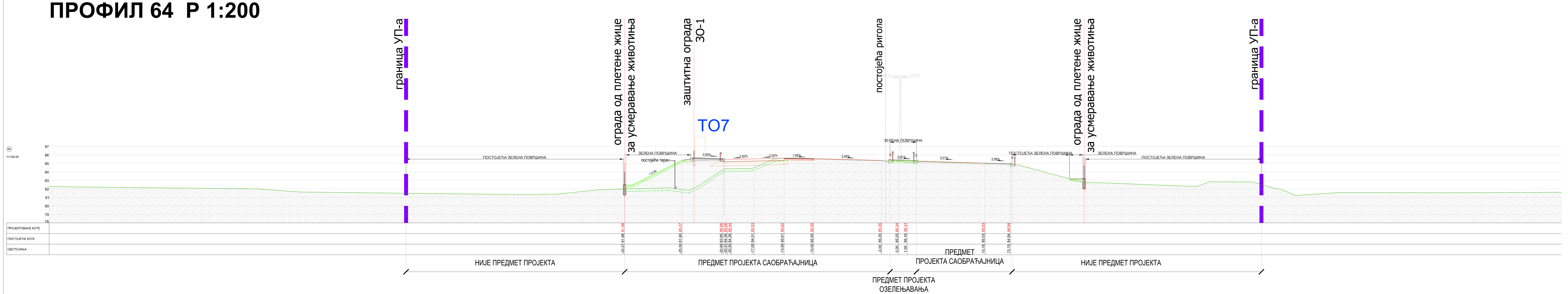

Д1
ТИПСКИ ДЕТАЉ НОВОПРОЈЕКТОВАНИХ ПЕШАЧКИХ ПОВРШИНА

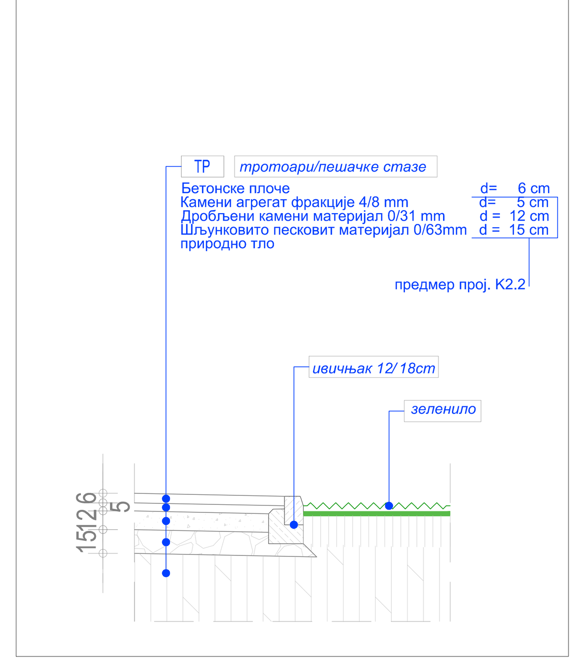

Д2
ТИПСКИ ДЕТАЉ СПОЉАШЊЕ ОГРАДЕ СО 1-3

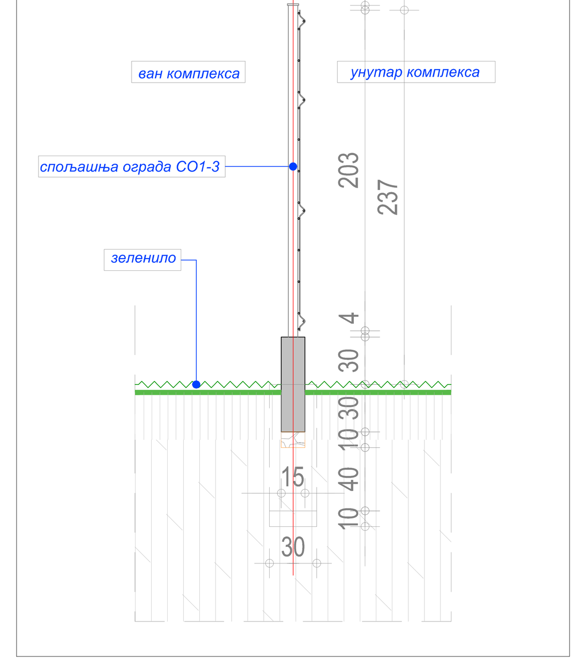

Д3
ТИПСКИ ДЕТАЉ УНУТРАШЊЕ ОГРАДЕ УО 1-9

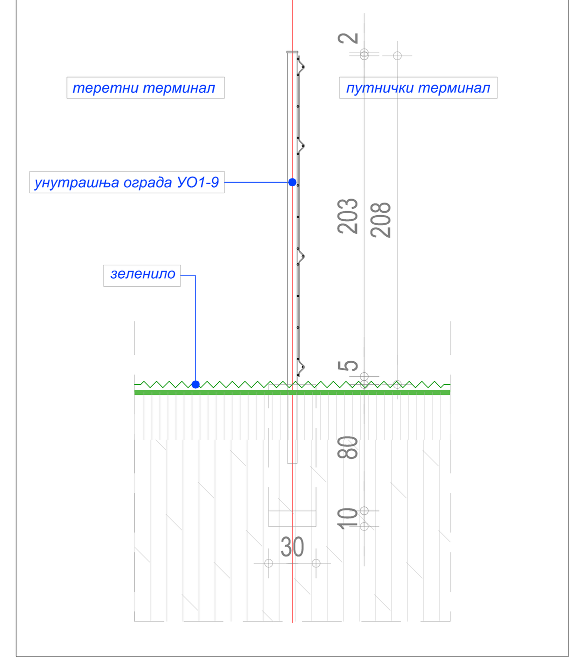

Д4
ТИПСКИ ДЕТАЉ ПОДЛОГЕ МОБИЛНЕ ЕКОЛОШКЕ WC КАБИНЕ - ТО 7

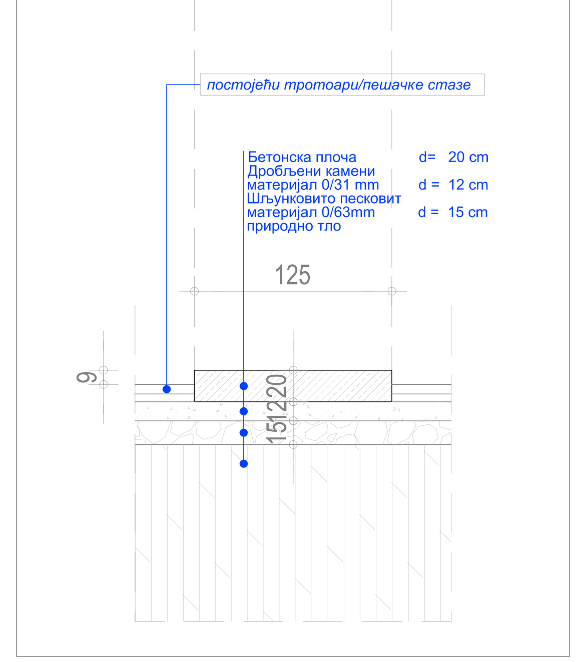

Д5
ТИПСКИ ДЕТАЉ ПОДЛОГЕ WC КАБИНЕ ЗА ЛИЦА СА ИНВАЛИДИТЕТОМ - ТО 7а

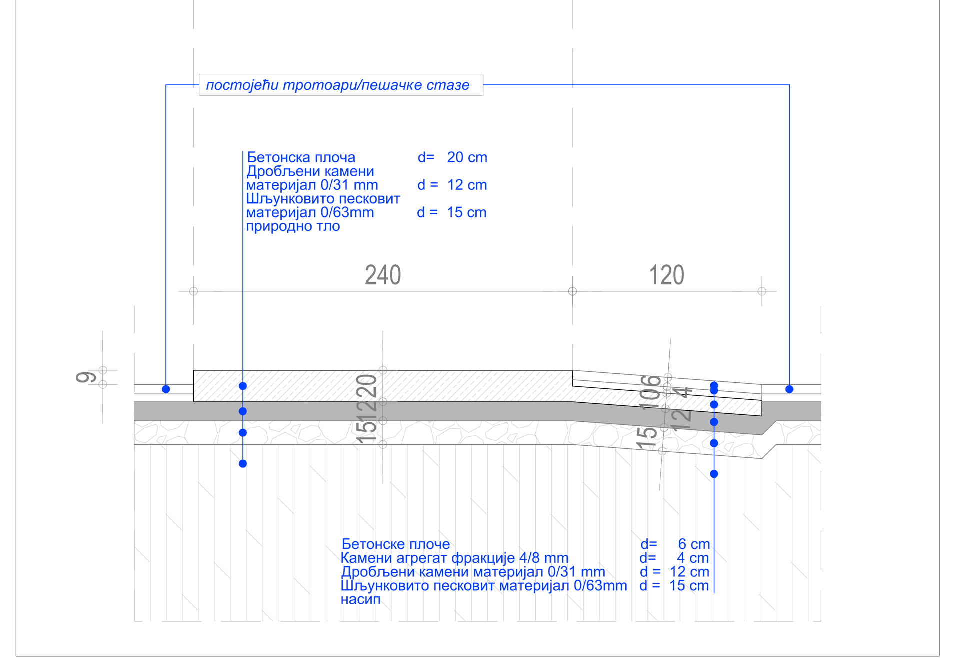

Д6
ТИПСКИ ДЕТАЉ ПОЖАЈА ЂУБРИЈЕРЕ ТИП 2 У ОДНОСУ НА ЕЛАСТИЧНУ ОГРАДУ

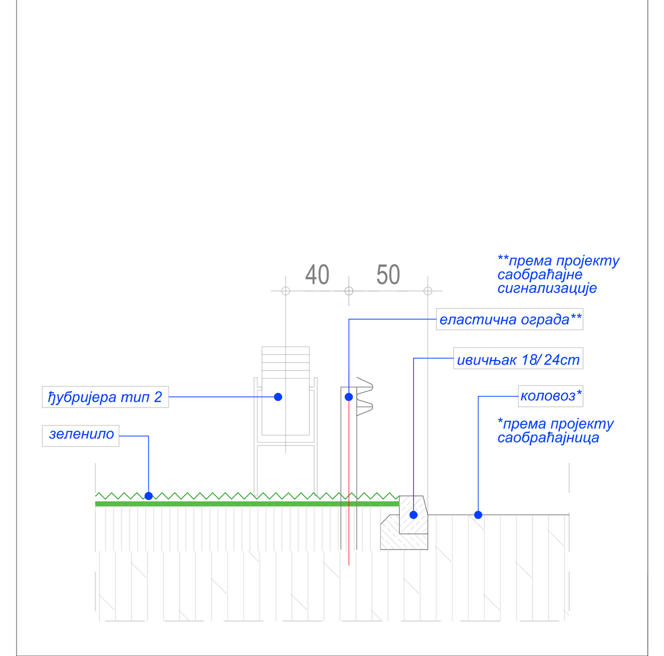

ДЕТАЉИ

ТР *тротоари/пешачке стазе*

- Бетонске плоче *(предмет пројекта пар.уређења Свеска 9/1)* d= 6 cm
- Камени агрегат фракције 4/8 mm *(предмет пројекта пар.уређења Свеска 9/1)* d= 5 cm
- Дробљени камени материјал 0/31 mm d = 12 cm
- Шљунковито песковит материјал 0/63mm d = 15 cm

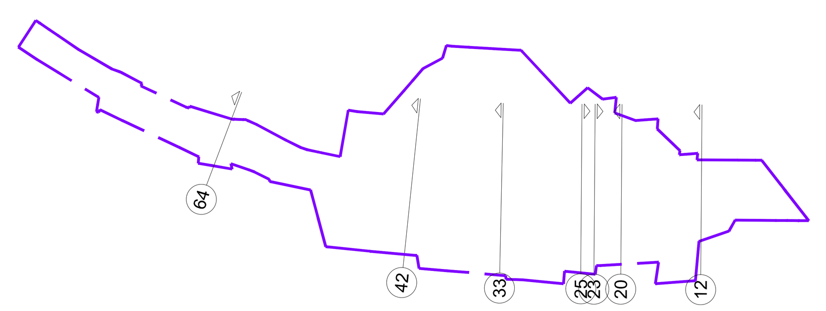

постојећи објекти | планирани објекти

ПУТНИЧКО - ЦАРИНСКИ ТЕРМИНАЛ (П)
- П1 - пасошко-царинска контрола - надстрешнице на излазу из земље
- П1а - пасошко -царинска контрола - надстрешнице на улазу у земљу
- П2 - контролне кабине на излазу из земље
- П2а - контролне кабине на улазу у земљу
- П3 - контролни објекат (МУП, УЦ)
- П4 - гаража за преглед путничких возила
- П5 - контролни објекат путничког (аутобуског) саобраћаја на излазу из земље
- П5а - контролни објеката путничког (аутобуског) саобраћаја на излазу из земље
- П6 - објекат пратећих садржаја (банка, пошта, АМС...)
- П7 - јавни тоалет на излазу из земље
- П7а - јавни тоалет на улазу у земљу
- П8 - надстрешница за преглед аутобуса на излазу из земље
- П8а - надстрешница за преглед аутобуса на улазу у земљу
- П9 - надстрешница за смештај привремено одузетих возила

РОБНО-ЦАРИНСКИ ТЕРМИНАЛ НА ИЗЛАЗУ ИЗ ЗЕМЉЕ (ТИ)
- ТИ1 - камионска вага са кабином на излазу из земље
- ТИ1.1 - контролна кабина за излаз из терминала са надстрешницом
- ТИ2 - камионска вага са кабином и надстрешницом
- ТИ3 - контролни објекат (УЦ)
- ТИ4 - објекат пратећих садржаја (кафе, продавница)
- ТИ5 - јавни тоалет
- ТИ6 - надстрешница са платформом за контролу возила и терета
- ТИ7 - скенер (ограђени плато)

ОЗНАКА САОБРАЋАЈНЕ ТРАКЕ ПРЕМА ВРСТИ ВОЗИЛА
- **ПА** - саобраћајна трака за путничке аутомобиле
- **БУС** - саобраћајна трака за аутобусе
- **ТВ** - саобраћајна трака за теретна возила

РОБНО-ЦАРИНСКИ ТЕРМИНАЛ НА УЛАЗУ У ЗЕМЉУ - (ТУ)
- ТУ1 - контролна кабина са надстрешницом за улаз у терминал
- ТУ1.1 - контролна кабина са надстрешницом за излаз из терминала
- ТУ2 - камионска вага са кабином и надстрешницом
- ТУ3 - контролни објекат (МУП, УЦ, граничне инспекције)
- ТУ3.1 - објекат шпедиције
- ТУ4 - помоћни објекат
- ТУ5 - јавни тоалет
- ТУ6 - надстрешница са платформом за контролу возила
- ТУ7 - скенер (ограђени плато)
- ТУ8 - објекат граничне инспекције са складиштем робе и хладњачама
- ТУ8.1 - манипулативни плато
- ТУ9 - објекат за посебну контролу возила и терета
- ТУ9.1 - манипулативни плато
- ТУ10 - објекат за преглед живих животиња са надстрешницом
- ТУ11 - преглед опасних и штетних материја (грудобран)

ТЕХНИЧКИ ОБЈЕКТИ И САДРЖАЈИ (ТО)
- ТО1 - енергана
- ТО1.1 - резервоар горива (подземни објекат)
- ТО2 - објекат са постројењем за повећање притиска
- ТО3 - дезобаријера (објекат и базен у коловозу)
- ТО4 - фекална црпна станица (подземни објекат)
- ТО5 - антенски стуб
- ТО6 - стационарни монитор зрачења
- ТО7 - мобилне тоалет кабине
- ТО8 - канал за преглед теретних возила
- ТО8.1 - канал за преглед комби возила и аутобуса

САОБРАЋАЈНЕ ПОВШРИНЕ (С)
- С1 - Државни пут IА реда број А1 (аутопут Е-75)
- С1.1 - додатне саобраћајне траке
- С2 - саобраћајне површине - излаз из земље
- С3 - саобраћајне површине - улаз у земљу
- С4 - саобраћајне површине - улаз у робно-царински терминал
- С5 - саобраћајне површине - излаз из робно-царинског терминала
- С6 - паркинг за службена возила
- С7 - паркинг за путничка возила
- С8 - паркинг за аутобусе
- С8.1 - канал за преглед комби возила и аутобуса
- С9 - паркинг за теретна возила
- С10 - траке за преусмеравање саобраћаја
- С11 - манипулативни плато
- С12 - саобраћајна веза са ГП Хоргош 2 (Мали Хоргош

САОБРАЋАЈНИ ИНСТИТУТ ЦИП, д.о.о.
Немањина 6; 11000 Београд; Србија
Тел: 011/3618-134; Факс: 011/3618-324; web site: www.sicip.co.rs
Организациона јединица:ЗАВОД ЗА АРХИТЕКТУРУ И УРБАНИЗАМ

Одговорни пројектант за архитектуру лиценца број: 300 С773 06 Наташа Лазаревић, дипл.инж.арх.	Инвеститор / Наручилац пројекта: МИНИСТАРСТВО ГРАЂЕВИНАРСТВА, САОБРАЋАЈА И ИНФРАСТРУКТУРЕ Немањина 22-26, Београд
Сарадници: Андреја Ђерасимовић, дипл.инж.арх.	Објекат: РЕКОНСТРУКЦИЈА И ПРОШИРЕЊЕ ГРАНИЧНОГ ПРЕЛАЗА "ХОРГОШ" НА АУТОПУТУ Е-75
	Део пројекта: 9.1 ПРОЈЕКАТ ПАРТЕРНОГ УРЕЂЕЊА
Унутрашња контрола: Светлана Карановић, дипл.инж.арх.	Цртеж: ПРОФИЛИ 42, 64 НОВОПРОЈЕКТОВАНО СТАЊЕ Размера: 1:200
Главни пројектант: Мира Гашић-Момчиловић, дипл.инж.грађ.	
Руководилац организационе јединице: Светлана Карановић, дипл.инж.арх.	Фаза пројекта: ПГД датум: 2020. Цртеж бр. 2019-620-10-АРХ-К9.1-Ц08

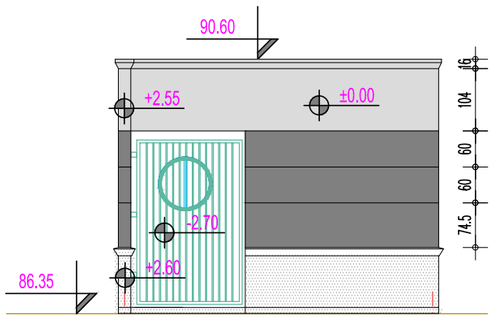

ФАСАДА ИЗМЕЂУ ОСА 1-2

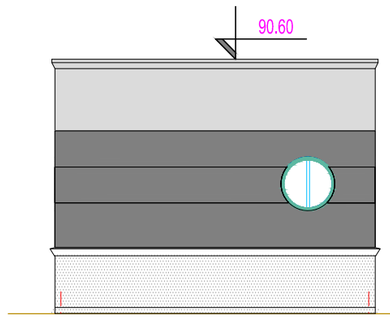

ФАСАДА ИЗМЕЂУ ОСА 2-1

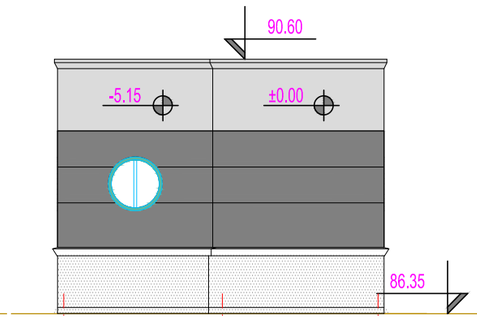

ФАСАДА ИЗМЕЂУ ОСА А-В

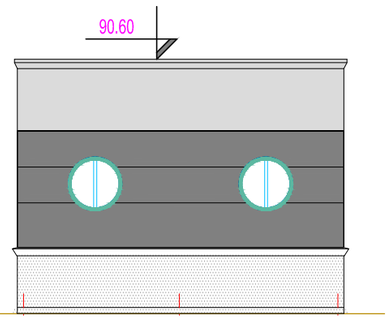

ФАСАДА ИЗМЕЂУ ОСА В-А

ЛЕГЕНДА МАТЕРИЈАЛА

- АРМИРАНИ БЕТОН
- НЕАРМИРАНИ БЕТОН
- ГИТЕР БЛОК
- ШЉУНАК
- 1 — 90/205 — АЛУМИНАРИЈА

МАТЕРИЈАЛИЗАЦИЈА ФАСАДЕ

- ФАСАДНА БОЈА
- ВЕШТАЧКИ КАМЕН 1
- ВЕШТАЧКИ КАМЕН 2

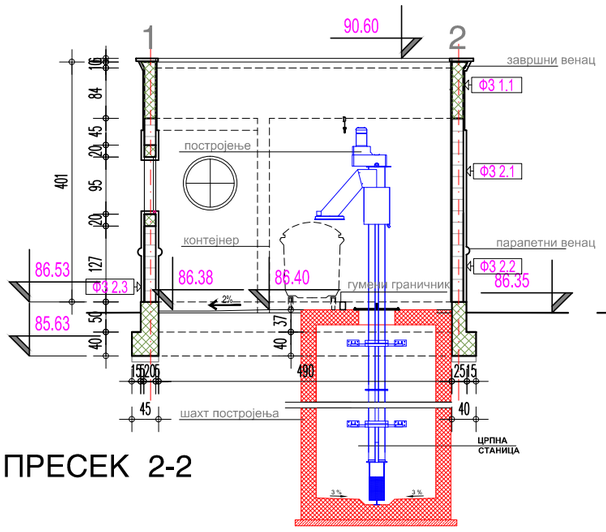

ПРЕСЕК 2-2

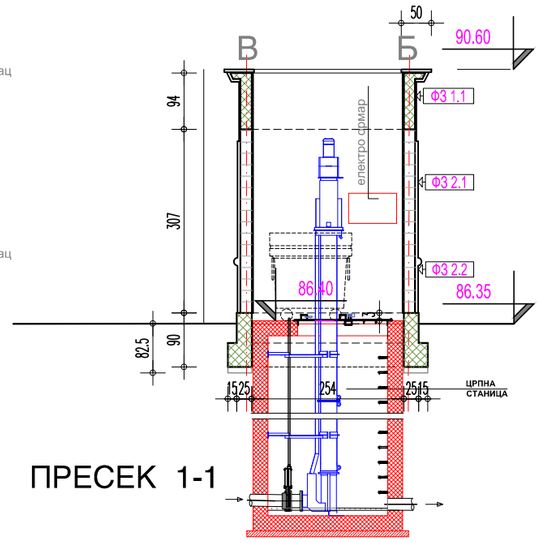

ПРЕСЕК 1-1

ФАСАДНИ ЗИД

Ф3 1.1
- фасадна боја
- малтер 2.0cm
- АБ зид 20.0cm
- малтер 2.0cm
- фасадна боја

Ф3 2.1
- фасадна боја
- малтер 2.0cm
- гитер блок 20.0cm
- малтер 2.0cm
- фасадна боја

Ф3 2.2
- фасадна боја
- малтер 2.0cm
- гитер блок 20.0cm
- вештачки камен 1 5.0cm

Ф3 2.3
- вештачки камен 2 5.0cm
- малтер 2.0cm
- гитер блок 20.0cm
- вештачки камен 2 5.0cm

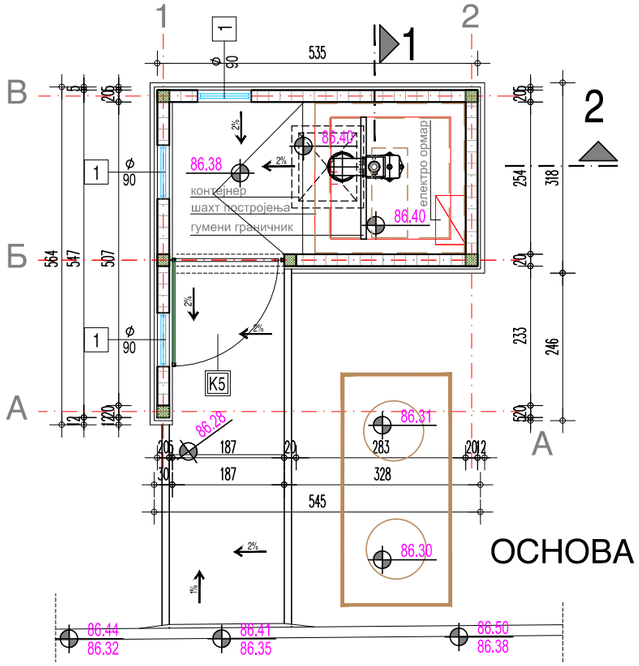

ОСНОВА ПРИЗЕМЉА

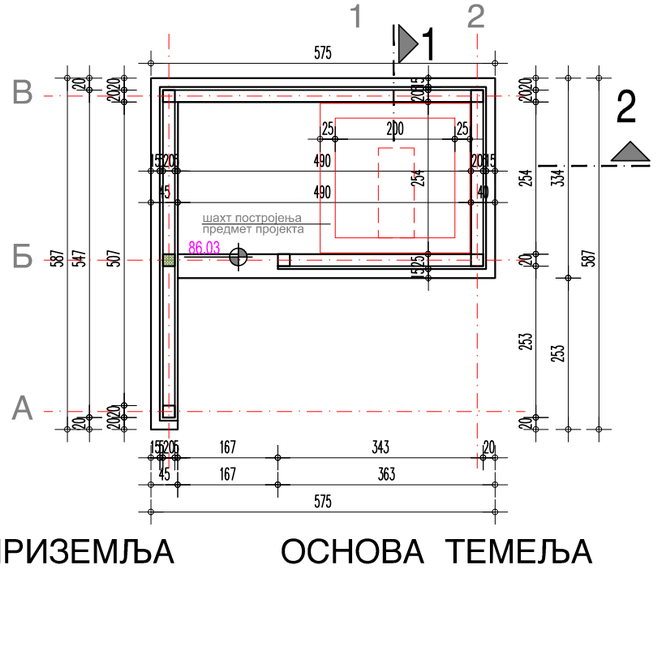

ОСНОВА ТЕМЕЉА

НАПОМЕНА:
ТО4 - ФЕКАЛНА ЦРПНА СТАНИЦА И ШАХТ ПОСТРОЈЕЊА СУ ПРЕДМЕТ ПРОЈЕКТА - К3 Хидротехничка инфраструктура

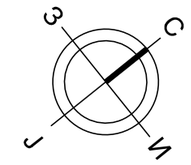

Зидана ограда фекалне црпне станице

ТО4 - фекална црпна станица подземни објекат)

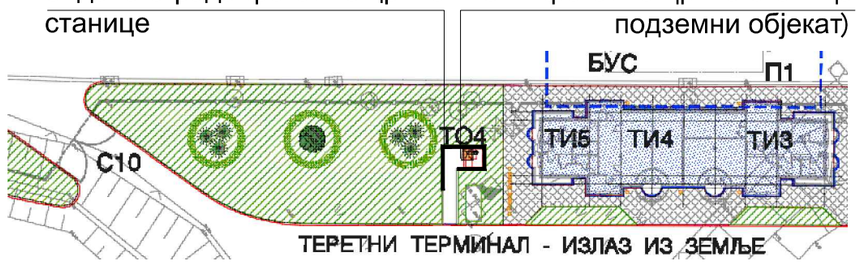

САОБРАЋАЈНИ ИНСТИТУТ ЦИП, д.о.о.

Немањина 6; 11000 Београд; Србија
Тел: 011/3618-134; Факс: 011/3618-324; web site: www.sicip.co.rs

Организациона јединица:ЗАВОД ЗА АРХИТЕКТУРУ И УРБАНИЗАМ

Одговорни пројектант за архитектуру
Бр.личне лиценце: 300 0801 03
Мирјана Самарџија, дипл.инж.арх.

Одговорни пројектант Пројекта спољног уређења
Бр.личне лиценце: 300 С773 06
Наташа Лазаревић, дипл.инж.арх.

Сарадници:
Весна Јокић, дипл.арх.тех.

Унутрашња контрола:
Светлана Карановић, дипл.инж.арх.

Главни пројектант:
Мира Гашић-Момчиловић, дипл.инж.грађ.

Руководилац организационе јединице:
Светлана Карановић, дипл.инж.арх.

Инвеститор / Наручилац пројекта:
МИНИСТАРСТВО ГРАЂЕВИНАРСТВА, САОБРАЋАЈА И ИНФРАСТРУКТУРЕ
Немањина 22-26, Београд

Објекат:
РЕКОНСТРУКЦИЈА И ПРОШИРЕЊЕ ГРАНИЧНОГ ПРЕЛАЗА "ХОРГОШ" НА АУТОПУТУ Е-75

Део пројекта:
9.1 ПРОЈЕКАТ ПАРТЕРНОГ УРЕЂЕЊА

Цртеж:
Зидана ограда око ОБЈЕКТА ТО 4 (Фекална црпна станица)- ЗО ФЦС

Размера: 1:100

Фаза пројекта: ПГД | датум: 2021. | Цртеж бр. 2019-620-10-АРХ-К09.1-Ц10

ШЕМЕ БРАВАРИЈЕ

пројектна организаација:	Објекат:	Фаза пројекта:
САОБРАЋАЈНИ ИНСТИТУТ ЦИП, БЕОГРАД	РЕКОНСТРУКЦИЈА И ПРОШИРЕЊЕ ГРАНИЧНОГ ПРЕЛАЗА ХОРГОШ 9.1 ПРОЈЕКАТ ПАРТЕРНОГ УРЕЂЕЊА	**ПГД** Размера: Р 1:50

Цртеж:		Ознака:	Број листа:
АЛУМИНАРИЈА	ЈЕДНОКРИЛНИ ПРОЗОР	1	1

Шема:

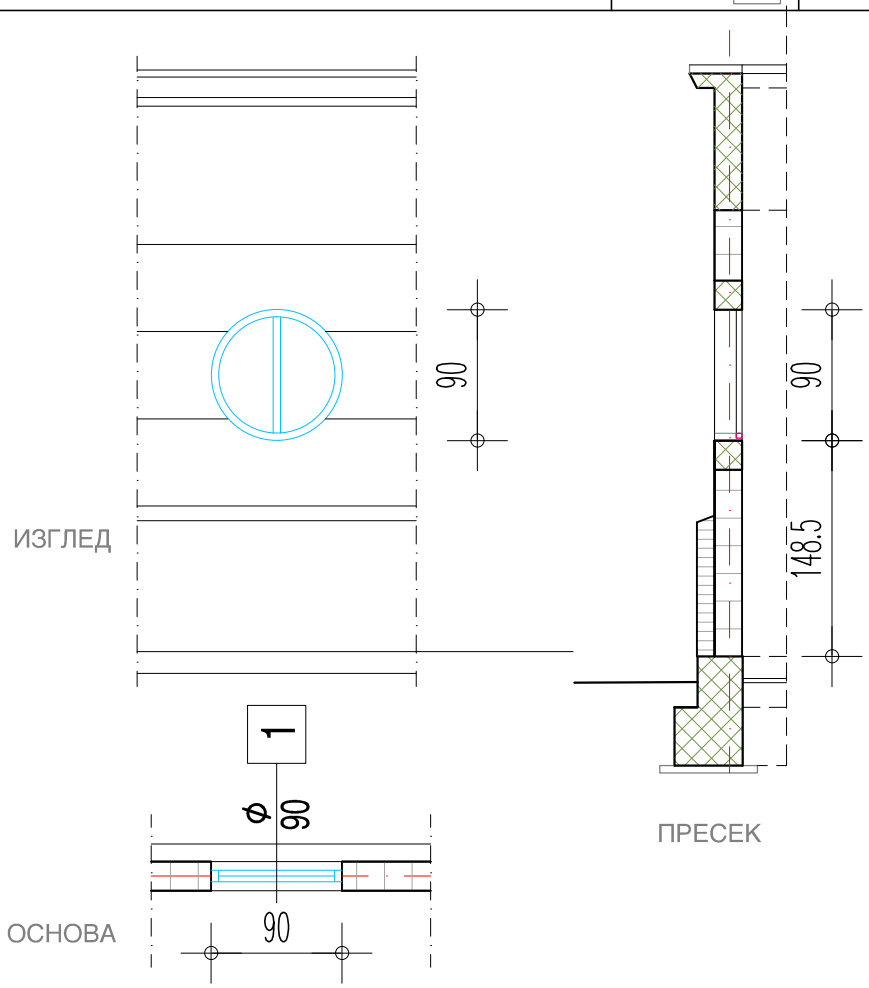

Зидарска мера:	ϕ90
Опис:	Кружна фиксна прозорска преграда са два сегмента. Конструкција оквира је од вишекоморних алуминијумских профила без термопрекида, застакљених равним провидним стаклом д=6mm. Преграда се испоручује са завршним лајснама и алуминијумском окапницом. Заптивање се врши ЕПДМ гумом. Боја профила према избору Пројектанта и производном програму Произвођача. Уградњу вршити у свему према упутству и спецификацији Произвођача.
Објекат:	ЗИДАНА ОГРАДА ФЕКАЛНЕ ЦРПНЕ СТАНИЦЕ

Конвенција: лева / десна	лева	десна	лева	десна

Укупно:	4
Напомена:	Све мере узети на лицу места и ускладити са производним програмом испоручиоца спољашне алуминарије.

Пројектна организација: САОБРАЋАЈНИ ИНСТИТУТ ЦИП, БЕОГРАД	Објекат: РЕКОНСТРУКЦИЈА И ПРОШИРЕЊЕ ГРАНИЧНОГ ПРЕЛАЗА ХОРГОШ 9.1 ПРОЈЕКАТ ПАРТЕРНОГ УРЕЂЕЊА **БРАВАРИЈА**	Фаза пројекта: ПГД Размера: Р 1:50
Цртеж: СПОЉАШЊА ОГРАДА КОМПЛЕКСА СП1-3	Ознака: СО	Број листа: 01

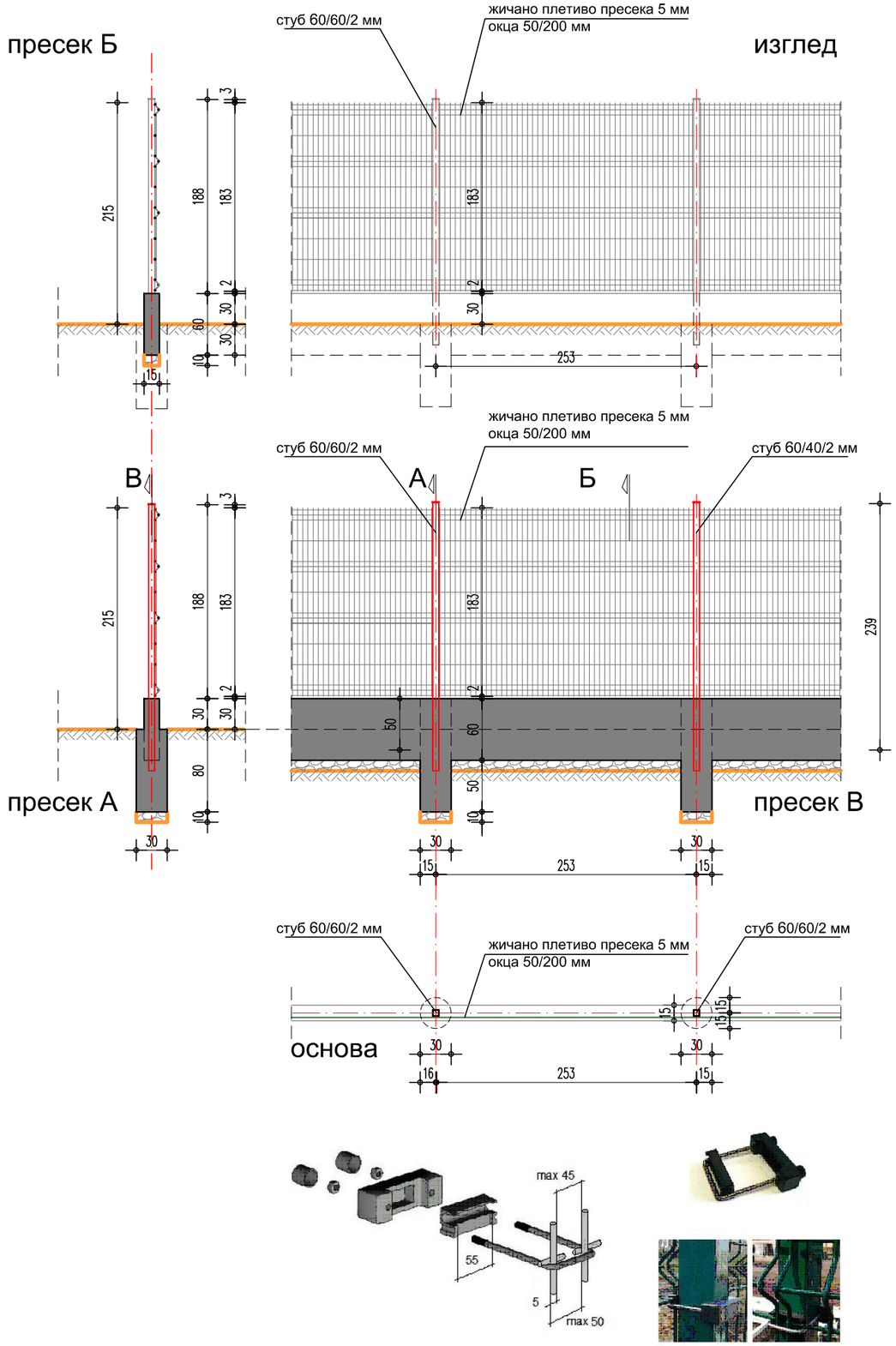

деталј - антивандал спој ограде и стуба

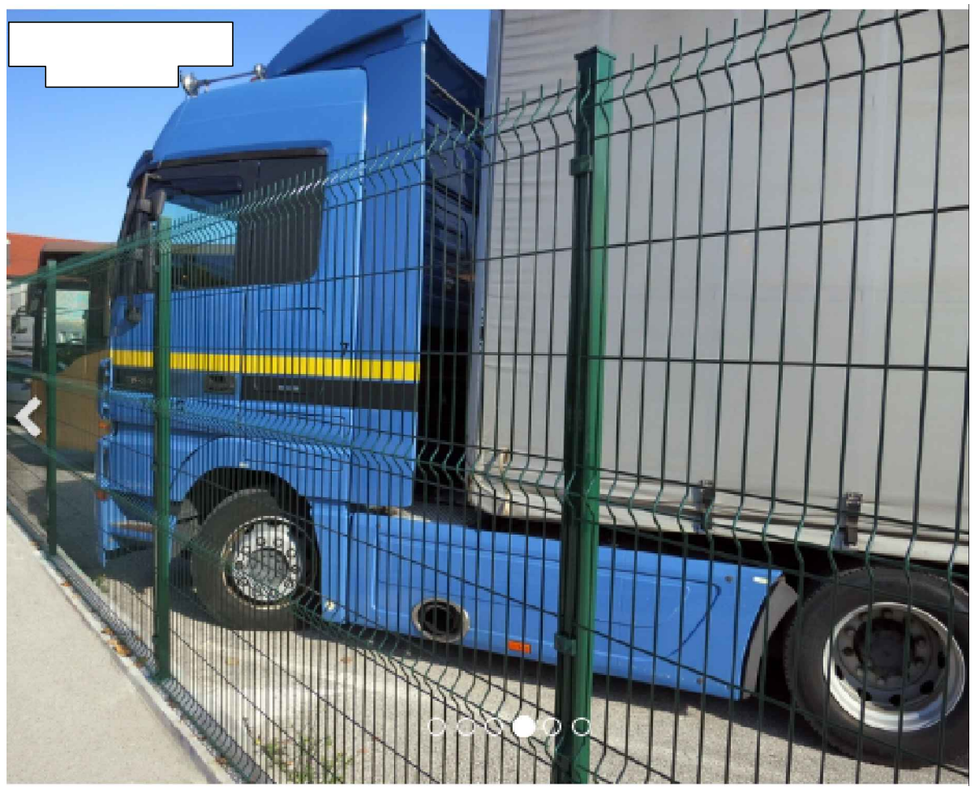

Зидарска мера:	величина сегмента 253/183
Опис:	Челична ограда, висине панела1.83 м типа Palisada или слична, укупне висине 2.15 м. Основну конструкцију ограде чине челични стубови 60/60/2 mm на међуосовинском растојању 2.53 м, монтирани на АБ темеље. Стубови су утопљени 50 см у бетон. Темељи су кружни ∅ 30 см, висине 80 см, и међусобно повезани АБ гредом ширине 15 см и висине 60 см, 30 см од висине греде је укопано у терен. Између стубова је челична жица пресека 5 мм, величина окаца 50/200 мм, везана за стубове антивандал спојницама. Сви елементи ограде су челични, термички поцинковани , цинк-фосфатирани и пластифицирани полиестером РАЛ 7016.
Укупно:	1802.79m (стубова 718)
Напомена:	СВЕ МЕРЕ УЗЕТИ НА ЛИЦУ МЕСТА. Радити по детаљу произвођача уз сагласност наручиоца и пројектанта.

Пројектна организација: САОБРАЋАЈНИ ИНСТИТУТ ЦИП, БЕОГРАД	Објекат: РЕКОНСТРУКЦИЈА И ПРОШИРЕЊЕ ГРАНИЧНОГ ПРЕЛАЗА ХОРГОШ 9.1 ПРОЈЕКАТ ПАРТЕРНОГ УРЕЂЕЊА **БРАВАРИЈА**	Фаза пројекта: ПГД Размера: Р 1:50
Цртеж: УНУТРАШЊА ОГРАДА КОМПЛЕКСА УО 1-8	Ознака: УО	Број листа: 02

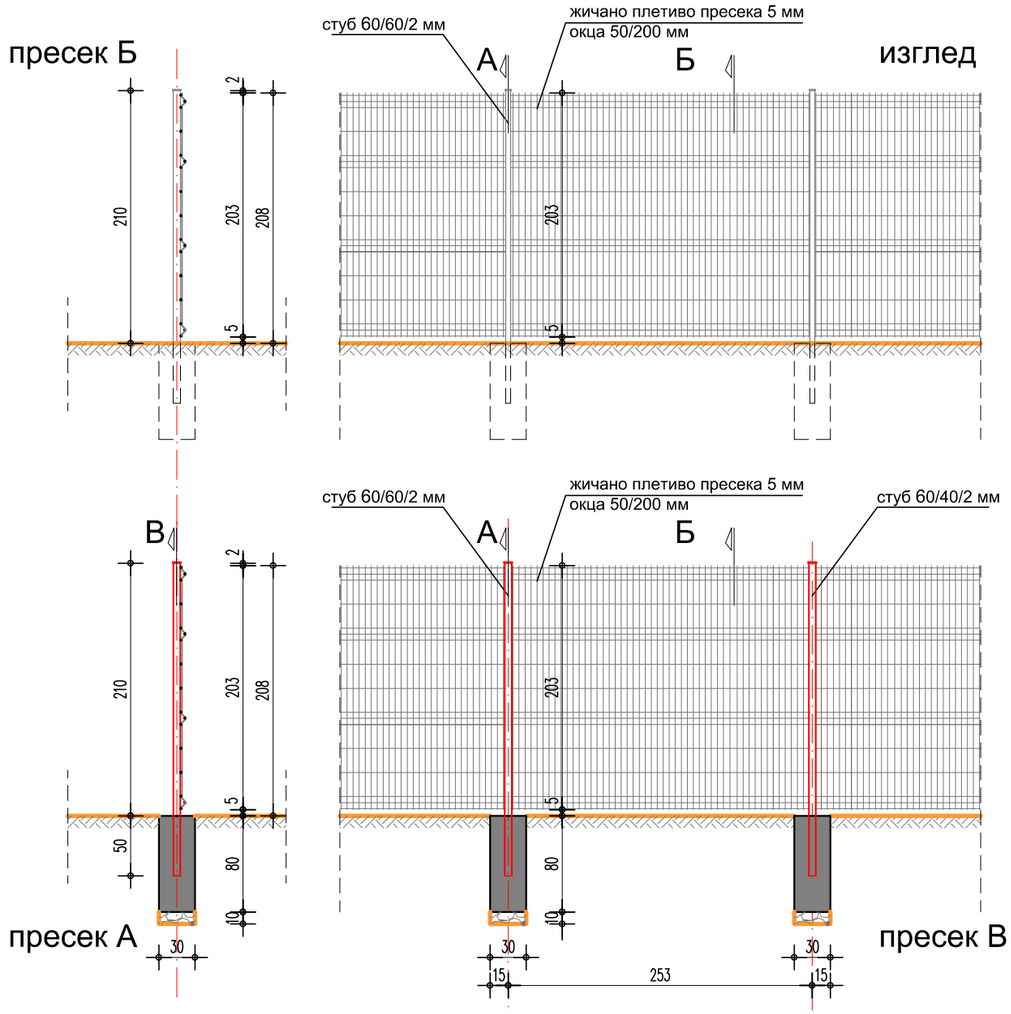

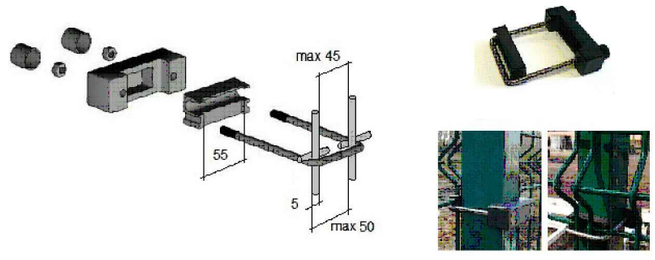

детаљ - антивандал спој ограде и стуба

Зидарска мера:	величина сегмента 253/203
Опис:	Челична ограда, висине панела 2.03 м типа Palisada или слична, укупне висине 2.08 м. Основну конструкцију ограде чине челични стубови 60/60/2 mm на међуосовинском растојању 2.53 м, монтирани на АБ темеље. Стубови су утопљени 50 см у бетон. Темељи су кружни ∅ 30 см, висине 80 см. Између стубова је челична жица пресека 5 мм, величина окаца 50/200 мм, везана за стубове антивандал спојницама. Сви елементи ограде су челични, термички поцинковани , цинк-фосфатирани и пластифицирани полиестером.
Укупно:	1043.54m (стубова 420)
Напомена:	СВЕ МЕРЕ УЗЕТИ НА ЛИЦУ МЕСТА. Радити по детаљу произвођача уз сагласност наручиоца и пројектанта.

Пројектна организација:	Објекат:	Фаза пројекта:
САОБРАЋАЈНИ ИНСТИТУТ ЦИП, БЕОГРАД	РЕКОНСТРУКЦИЈА И ПРОШИРЕЊЕ ГРАНИЧНОГ ПРЕЛАЗА ХОРГОШ 9.1 ПРОЈЕКАТ ПАРТЕРНОГ УРЕЂЕЊА	ПГД
	Б Р А В А Р И Ј А	Размера: Р 1:50
Цртеж: ЗАШТИТНА ОГРАДА ЗО-1, ЗО-2	Ознака: 30	Број листа: 03

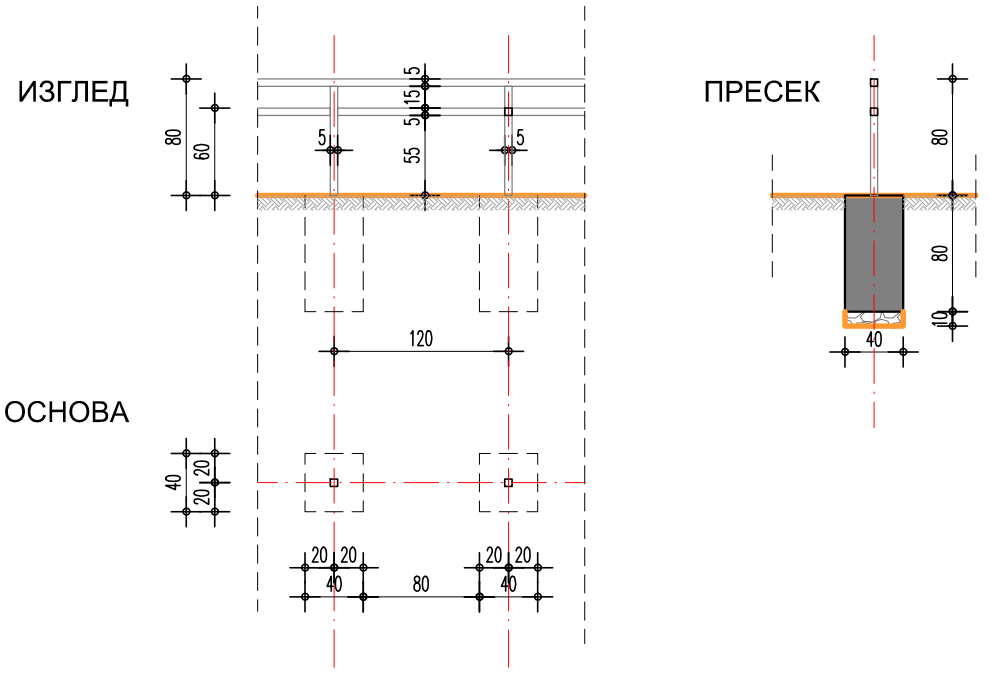

Зидарска мера:	величина сегмента 120/80
Опис:	Заштитна ограда око Еко кабина дуж прилазног пута (ЗО-1, ЗО-2) штити кориснике тоалет кабина и саму кабину од превртања услед дејства ветра, са обзиром на близину шкарпе. Ограда је двовисинска - са две висине 60+20 цм. Израђена је од челичних профила који су термички поцинковани, цинк- фосфатирани и пластифицирани полиестером у тону RAL 7016.
Укупно:	27.18 m
Напомена:	СВЕ МЕРЕ УЗЕТИ НА ЛИЦУ МЕСТА. Радити по детаљу произвођача уз сагласност наручиоца и пројектанта.

Пројектна организација:	Објекат:	Фаза пројекта:
САОБРАЋАЈНИ ИНСТИТУТ ЦИП, БЕОГРАД	РЕКОНСТРУКЦИЈА И ПРОШИРЕЊЕ ГРАНИЧНОГ ПРЕЛАЗА ХОРГОШ 9.1 ПРОЈЕКАТ ПАРТЕРНОГ УРЕЂЕЊА **БРАВАРИЈА**	ПГД Размера: Р 1:50
Цртеж: МОНТАЖНА ОГРАДА МО-1, МО-2	Ознака: МО	Број листа: 04

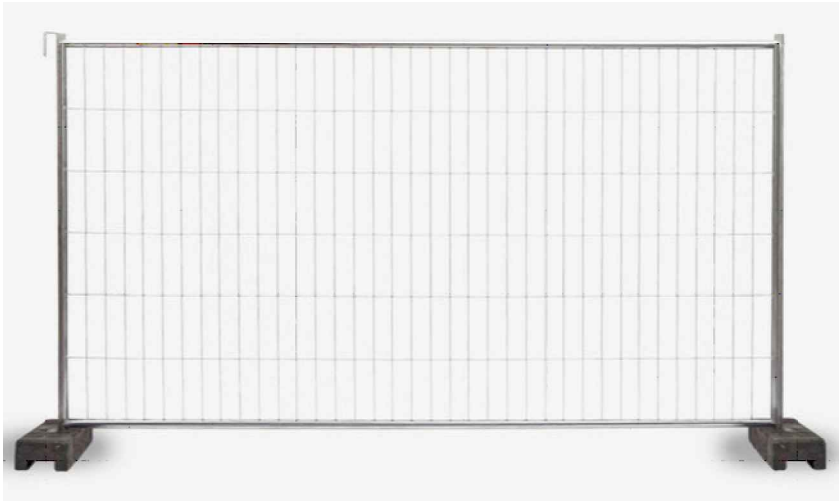

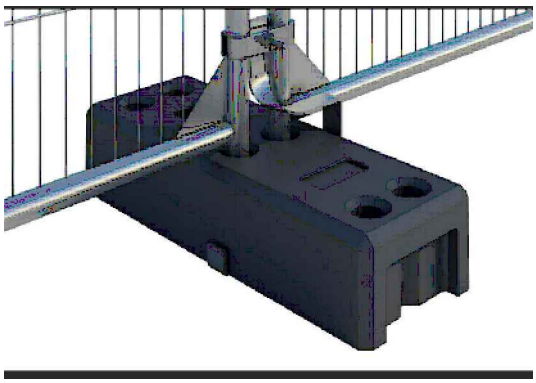

Зидарска мера:	величина сегмента 200/200
Опис:	Челична ограда на граници зрачења скенера, као заштита корисника, висине панела 2.00m типа Palisada или слична. Основну конструкцију ограде чине челични стубови ∅80/1,5 mm на међуосовинском растојању 2.53 м, монтирани на АБ темеље. Између стубова је челична жица пресека 5 мм,величина окаца 50/200 мм. Сви елементи ограде су челични, термички поцинковани , цинк-фосфатирани и пластифицирани полиестером. Ограда је монтажно демонтажна, везана за префабриковане померљиве бетонске блокове. Ограда се уграђује у складу са препорукама и техничком спецификацијом произвођача.
Укупно:	2x39m (стубова 42)
Напомена:	СВЕ МЕРЕ УЗЕТИ НА ЛИЦУ МЕСТА. Радити по детаљу произвођача уз сагласност наручиоца и пројектанта.

Пројектна организација:	Објекат:	Фаза пројекта:
САОБРАЋАЈНИ ИНСТИТУТ ЦИП, БЕОГРАД	РЕКОНСТРУКЦИЈА И ПРОШИРЕЊЕ ГРАНИЧНОГ ПРЕЛАЗА ХОРГОШ 9.1 ПРОЈЕКАТ ПАРТЕРНОГ УРЕЂЕЊА **Б Р А В А Р И Ј А**	ПГД Размера: Р 1:50
Цртеж: ПЕШАЧКА КАПИЈА	Ознака: ПК	Број листа: 05

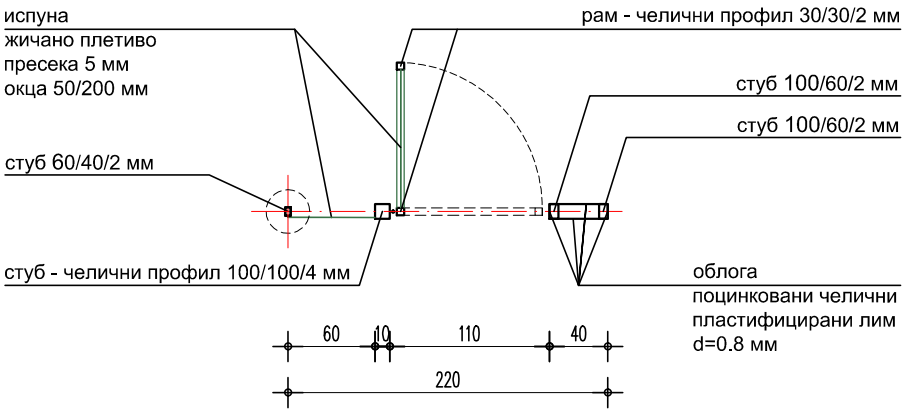

Димензија	220/200 cm
Опис	ЈЕДНОКРИЛА КАПИЈА -ПЕШАЧКИ УЛАЗ са 2 фиксна поља Рам капије је израђена од челичних кутијастих профила 30x30x2 mm са испуном од жичаног плетива пресека 5 мм, окца 50/200 мм, типа "Palisada" или одговарајуће. Крило капије је висине 2000 mm и од поплочања је подигнута око 10 см. Стубови капије су израђени од кутијастих профила према шеми. Стубови се постављају у армирано-бетонске темеље самце, према упутству произвођача. Капију опремити системским оковом: шаркама потребне носивости, бравом, рукохватом и механизмом за фиксирање крила у затвореном и у отвореном положају. Капија је заштићена од корозије топлим цинковањем према стандарду SRPS EN ISO 1461: 2013. Завршна обрада је пластификација у тону RAL 7016. Произвођач је дужан да статичке мере профила провери прорачуном, представи доказнице, предвиди сва потребна ојачања, која обезбеђују стабилност и хоризонталност капије и радионичким цртежима дефинише начин уградње, на који је обавезан да добије сагласност наручиоца, односно пројектанта.
Укупно	**2 ком**
Напомена	УГРАДЊУ ВРШИТИ ПРЕМАУПУСТВУ ПРОИЗВОЂАЧА

САОБРАЋАЈНИ ИНСТИТУТ ЦИП, БЕОГРАД

Објекат:
РЕКОНСТРУКЦИЈА И ПРОШИРЕЊЕ ГРАНИЧНОГ ПРЕЛАЗА ХОРГОШ
9.1 ПРОЈЕКАТ ПАРТЕРНОГ УРЕЂЕЊА
БРАВАРИЈА

Фаза пројекта: ПГД

Размера: Р 1:50

Цртеж: ДВОКРИЛНЕ КОЛСКО ПЕШАЧКЕ КАПИЈЕ

Ознака: K1 K2

Број листа: 06

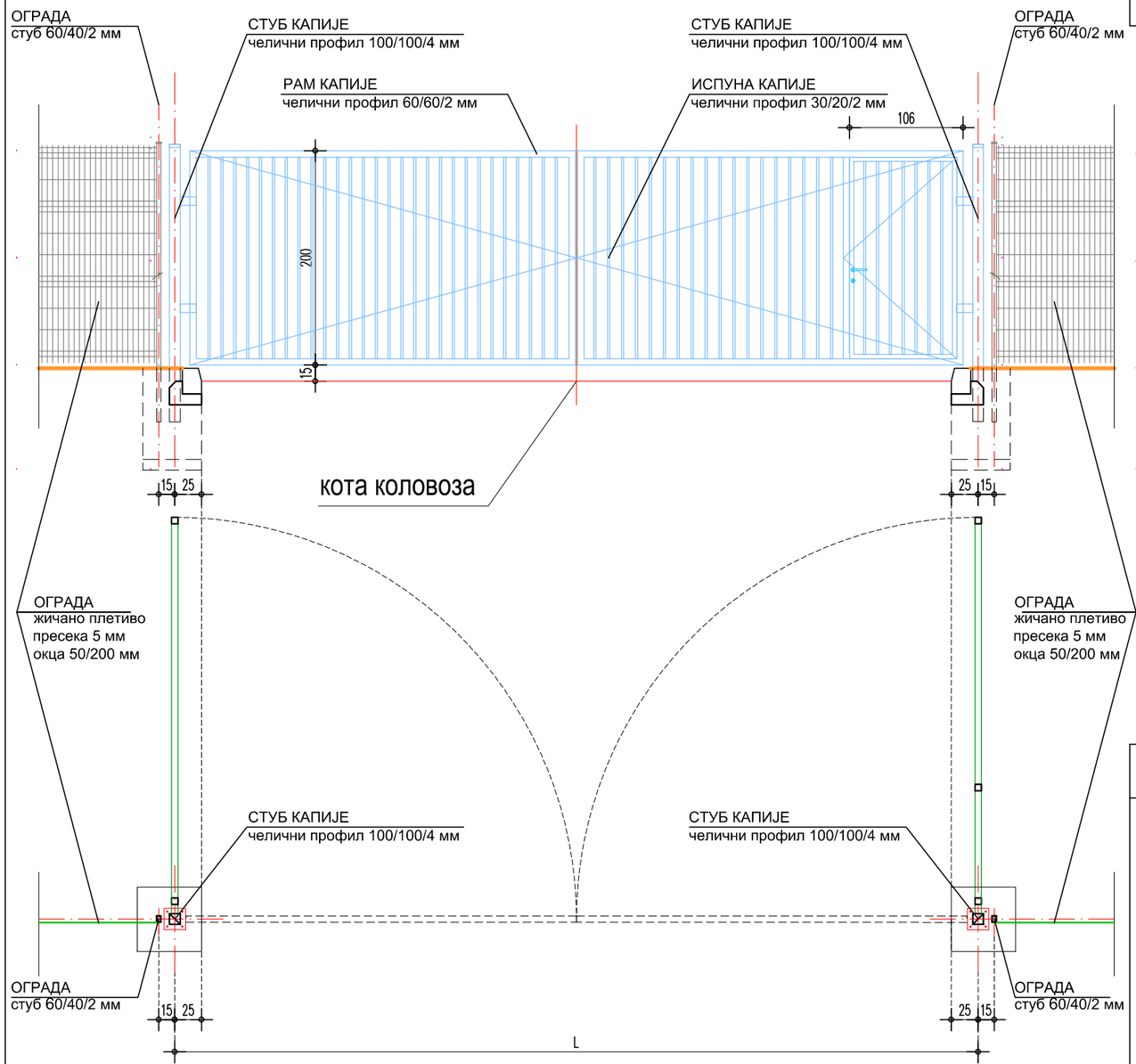

Зидарска мера:	K1 855/200 cm	K2 750/200 cm
Опис:	ДВОКРИЛНА КАПИЈА Стубови капије су израђени од кутијастих профила 100x100x4 mm. Стубови се постављају у армирано-бетонске темеље самце, према упутству произвођача. Капија је израђена од челичних кутијастих профила 60x60x2 mm са испуном од вертикалних профила 20x30x2, типа "Palisada" или одговарајуће. Крила капије су висине 2000 mm, од коловозне конструкције је подигнута око 15 см. У пасивном крилу предвидети пешачку капију димензије према шеми и снабдети је одговарајућим оковом укључујући браву са 3 кључа. Капију опремити системским оковом: шаркама потребне носивости, бравом, рукохватом и механизмом за фиксирање крила у затвореном и у отвореном положају. Сви елементи су заштићени од корозије топлим цинковањем према стандарду SRPS EN ISO 1461: 2013. Завршна обрада је пластификација у тону RAL 7016. Произвођач је дужан да статичке мере профила провери прорачуном, представи доказнице, предвиди сва потребна ојачања, која обезбеђују стабилност и хоризонталност капије и радионичким цртежима дефинише начин уградње, на који је обавезан да добије сагласност наручиоца, односно пројектанта. Позиција обухвата: опрему (фотоћелија, сигнална лампа, 2 даљинска управљача) и испоруку и монтажу мотора KING GATES.	
УКУПНО:	K1 комада 1	K2 комада 1
Напомена:	СВЕ МЕРЕ УЗЕТИ НА ЛИЦУ МЕСТА. Радити по детаљу произвођача уз сагласност наручиоца и пројектанта.	

САОБРАЋАЈНИ ИНСТИТУТ ЦИП, БЕОГРАД

Објекат:
РЕКОНСТРУКЦИЈА И ПРОШИРЕЊЕ ГРАНИЧНОГ ПРЕЛАЗА ХОРГОШ
9.1 ПРОЈЕКАТ ПАРТЕРНОГ УРЕЂЕЊА
БРАВАРИЈА

Фаза пројекта: ПГД

Размера: Р 1:50

Цртеж: **ДВОКРИЛНЕ КОЛСКО ПЕШАЧКЕ КАПИЈЕ**

Ознака: K4

Број листа: 07

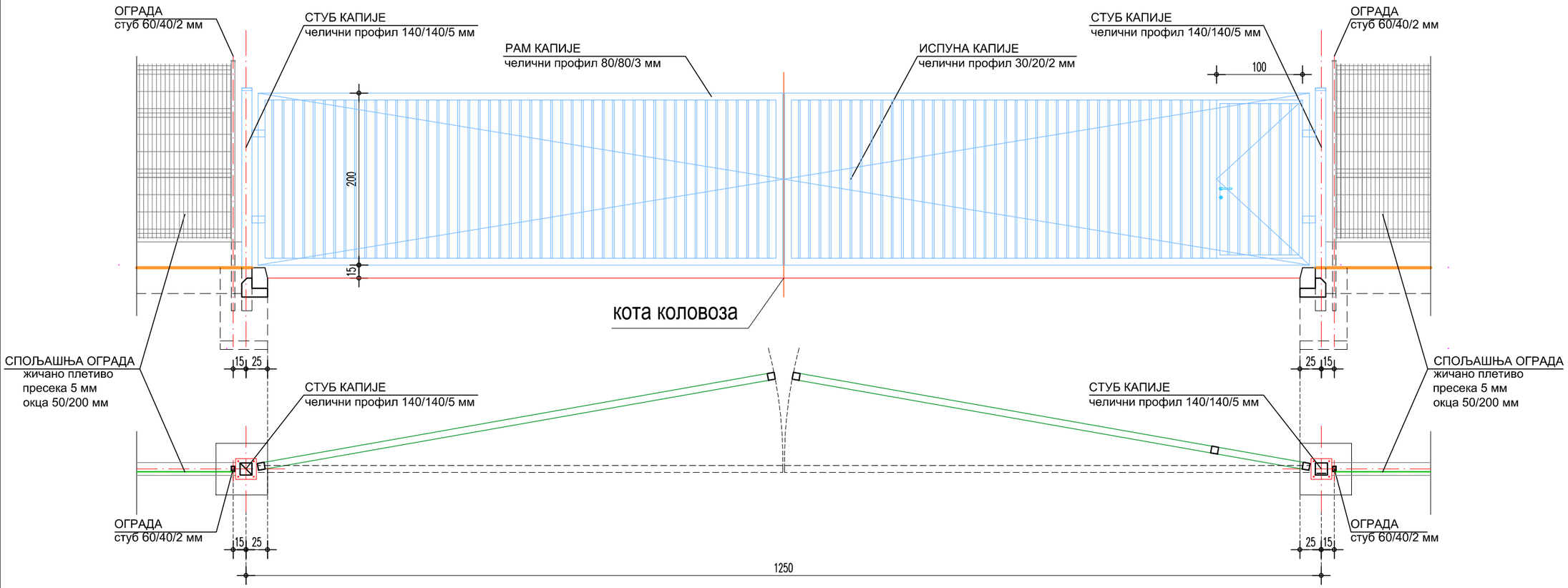

Зидарска мера:	K4 1250/200 cm
Опис:	ДВОКРИЛНА КАПИЈА Стубови капије су израђени од кутијастих профила 140x140x5 mm. Стубови се постављају у армирано-бетонске темеље самце, према упутству произвођача. Капија је израђена од челичних кутијастих профила 80x80x3 mm са испуном од вертикалних профила 30x20x2, типа "Palisada" или одговарајуће. Крила капије су висине 2000 mm, од коловозне конструкције је подигнута око 15 см. У пасивном крилу предвидети пешачку капију димензије према шеми и снабдети је одговарајућим оковом укључујући браву са 3 кључа. Капију опремити системским оковом: шаркама потребне носивости, бравом, рукохватом и механизмом за фиксирање крила у затвореном и у отвореном положају. Сви елементи су заштићени од корозије топлим цинковањем према стандарду SRPS EN ISO 1461: 2013. Завршна обрада је пластификација у тону RAL 7016. Произвођач је дужан да статичке мере профила провери прорачуном, представи доказнице, предвиди сва потребна ојачања, која обезбеђују стабилност и хоризонталност капије и радионичким цртежима дефинише начин уградње, на који је обавезан да добије сагласност наручиоца, односно пројектанта. Позиција обухвата: опрему (фотоћелија, сигнална лампа, 2 даљинска управљача) и испоруку и монтажу мотора KING GATES.
УКУПНО:	K4 комада 1
Напомена:	СВЕ МЕРЕ УЗЕТИ НА ЛИЦУ МЕСТА. Радити по детаљу произвођача уз сагласност наручиоца и пројектанта.

Пројектна организација: САОБРАЋАЈНИ ИНСТИТУТ ЦИП, БЕОГРАД	Објекат: РЕКОНСТРУКЦИЈА И ПРОШИРЕЊЕ ГРАНИЧНОГ ПРЕЛАЗА ХОРГОШ 9.1 ПРОЈЕКАТ ПАРТЕРНОГ УРЕЂЕЊА **БРАВАРИЈА**	Фаза пројекта: ПГД Размера: Р 1:50
Цртеж: САМОНОСИВА КЛИЗНА КАПИЈА	Ознака: К3	Број листа: 08

изглед

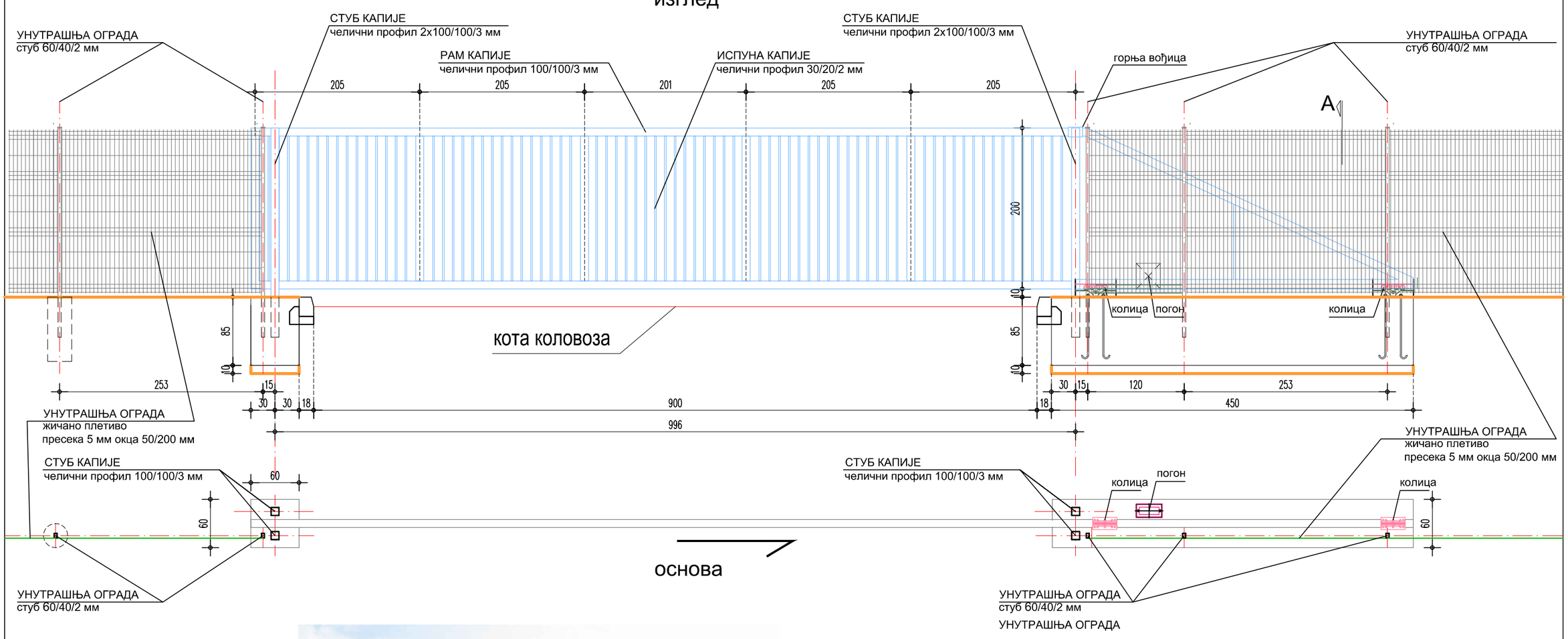

пресек А

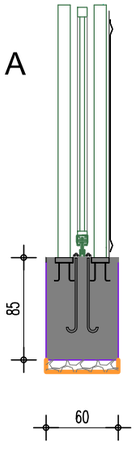

Зидарска мера:	К3 996/200 cm
Опис:	Челична самоносива капија висине 2.00 м типа Palisada или слична. Основну конструкцију чине челични стубови 100/100/3 мм на међуосовинском растојању према шеми монтирани на АБ темеље, према упутству произвођача. Рам је челични профили 100/100/3 мм. Испуна су вертикале од челичних профила димензија 30/20/2 мм. Сви елементи су заштићени од корозије топлим цинковањем према стандарду SRPS EN ISO 1461: 2013. Завршна обрада је пластификација у тону RAL 7016. Капију могуће отварати аутоматски и ручно, оставити могућност уградња уређаја за контролу приступа. Позиција обухвата: HI-MOTIONS опрему (конзола, 2xrolling, уводник, задњи поклопац) , испоруку и монтажу мотора CAME BX1800kg.
УКУПНО:	К3 комада 1
Напомена:	СВЕ МЕРЕ УЗЕТИ НА ЛИЦУ МЕСТА. Радити по детаљу произвођача уз сагласност наручиоца и пројектанта.

САОБРАЋАЈНИ ИНСТИТУТ ЦИП, БЕОГРАД

Објекат:
РЕКОНСТРУКЦИЈА И ПРОШИРЕЊЕ ГРАНИЧНОГ ПРЕЛАЗА ХОРГОШ
9.1 ПРОЈЕКАТ ПАРТЕРНОГ УРЕЂЕЊА

Б Р А В А Р И Ј А

Фаза пројекта: ПГД

Размера: Р 1:50

Цртеж: ЈЕДНОКРИЛНА ПЕШАЧКА КАПИЈА

Ознака: K5

Број листа: 09

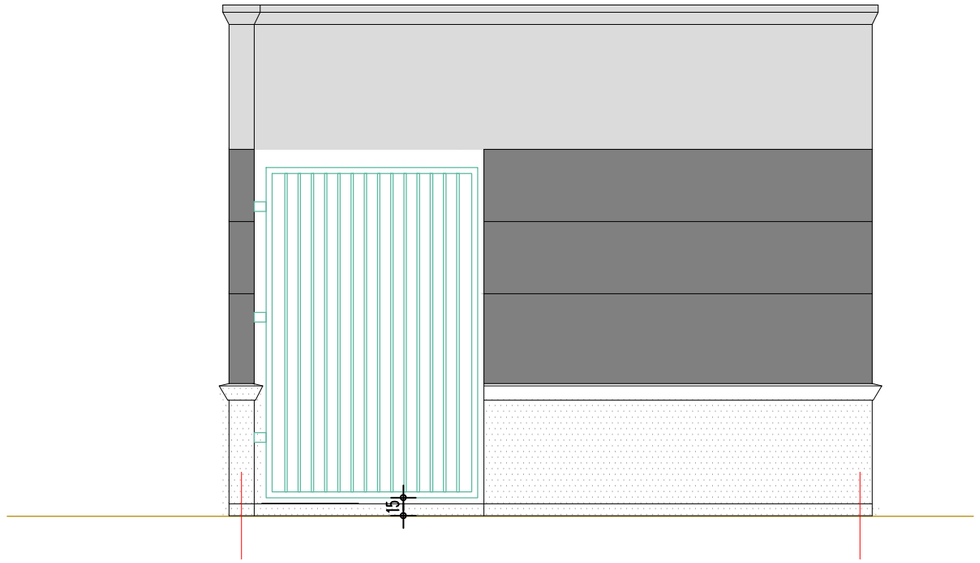

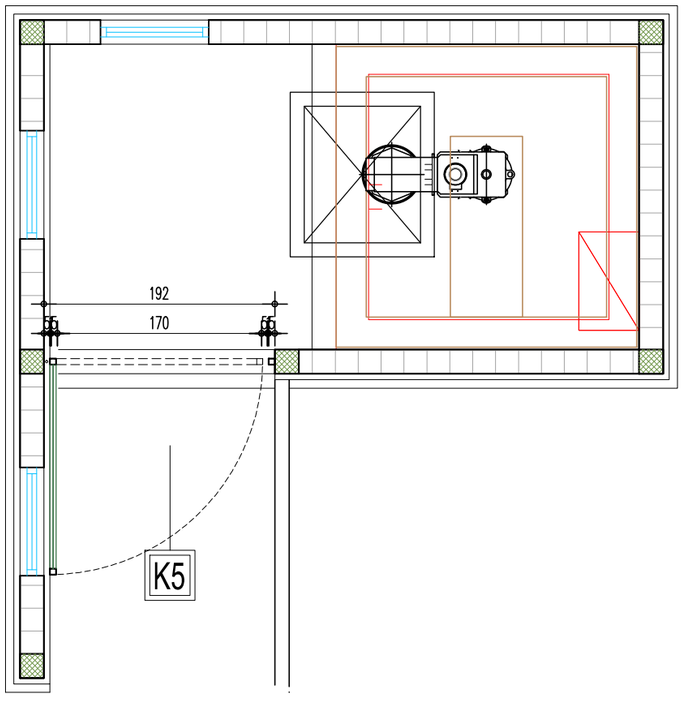

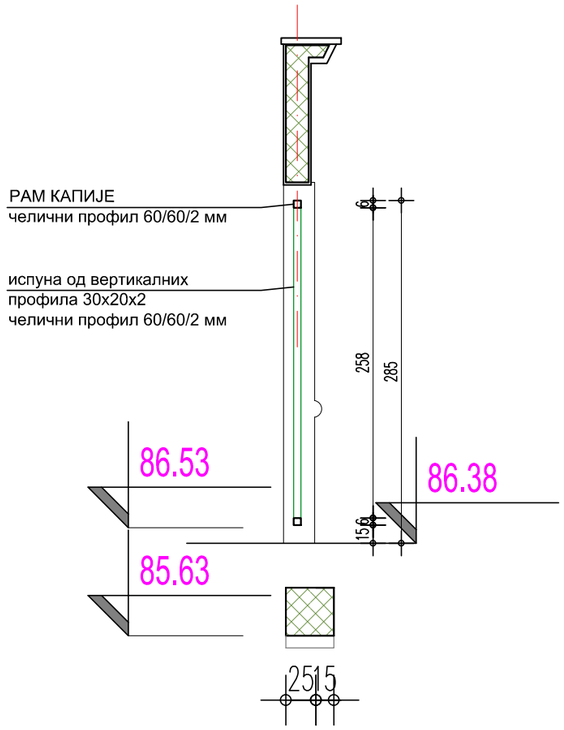

Зидарска мера:	K5 192/270 cm
Опис:	ЈЕДНОКРИЛНА КАПИЈА У оквиру објекта ТО4. Стубови капије су израђени од кутијастих профила 60x60x5 mm, фиксирани за зидове ограде. Капија је израђена од челичних кутијастих профила 60x60x5 mm са испуном од вертикалних профила 30x20x2, типа "Palisada" или одговарајуће. Капију опремити системским оковом: шаркама потребне носивости, бравом, рукохватом и механизмом за фиксирање крила у затвореном и у отвореном положају. Сви елементи су заштићени од корозије топлим цинковањем према стандарду SRPS EN ISO 1461: 2013. Завршна обрада је пластификација у тону RAL 7016. Произвођач је дужан да статичке мере профила провери прорачуном, представи доказнице, предвиди сва потребна ојачања, која обезбеђују стабилност и хоризонталност капије и радионичким цртежима дефинише начин уградње, на који је обавезан да добије сагласност наручиоца, односно пројектанта.
УКУПНО:	K5 комада 1
Напомена:	СВЕ МЕРЕ УЗЕТИ НА ЛИЦУ МЕСТА. Радити по детаљу произвођача уз сагласност наручиоца и пројектанта.

ШЕМЕ МОБИЛИЈАРА

Пројектна организација:	Објекат:	Фаза пројекта:
САОБРАЋАЈНИ ИНСТИТУТ ЦИП, БЕОГРАД	РЕКОНСТРУКЦИЈА И ПРОШИРЕЊЕ ГРАНИЧНОГ ПРЕЛАЗА ХОРГОШ 9.1 ПРОЈЕКАТ ПАРТЕРНОГ УРЕЂЕЊА	ПГД
	МОБИЛИЈАР	Размера: Р 1:50

Цртеж:	ДРВЕНА КЛУПА	Ознака: К	Број листа: 01

Шема	 шематска ознака
Димензија	1.80/0.50/0.45 m
Опис	КЛУПЕ типа "Корал ПКДБ029" или слично Клупа дрво - камен је израђена од белог цемента и агрегатне мешавине млевеног мермера (бело, црно и црвено зрно гранулације 1 и 2) уз додатак адитива смеше превасходно заштита од соли и мраза, арматурном мрежом дебљине ø 4 mm. Подконструкција је урађена од челичних профила који су поцинковани због корозије. Седиште је урађено од тврдог дрвета инпрегнирано па заштићено спољним премазима основним завршним слојем.
Укупно	34
Напомена	УГРАДЊУ ВРШИТИ ПРЕМАУПУСТВУ ПРОИЗВОЂАЧА

Пројектна организација: САОБРАЋАЈНИ ИНСТИТУТ ЦИП, БЕОГРАД	Објекат: РЕКОНСТРУКЦИЈА И ПРОШИРЕЊЕ ГРАНИЧНОГ ПРЕЛАЗА ХОРГОШ 9.1 ПРОЈЕКАТ ПАРТЕРНОГ УРЕЂЕЊА МОБИЛИЈАР	Фаза пројекта: ПГД Размера: Р 1:50

Цртеж:	ЂУБРИЈЕРА ТИП 1	Ознака: Ђ1	Број листа: 02

Шема	 шематска ознака
Димензија	0.60m/0.60m/1.0m
Опис	ЂУБРИЈЕРА типа ПРОИЗВОЂАЧА KORALI, Kraljevo KOAB017 Поклопац је изграђен од inox-а ,а корпус од белог цемента и агрегатне мешавине млевеног мермера (бело, црно и црвено зрно гранулације 1 и 2) уз додатак адитива смеше превасходно заштита од соли и мраза, са арматурном мрежом. Уложак корпе је од поцинкованог лима.
Укупно	70
Напомена	УГРАДЊУ ВРШИТИ ПРЕМАУПУСТВУ ПРОИЗВОЂАЧА

Пројектна организација:	Објекат:	Фаза пројекта:
САОБРАЋАЈНИ ИНСТИТУТ ЦИП, БЕОГРАД	РЕКОНСТРУКЦИЈА И ПРОШИРЕЊЕ ГРАНИЧНОГ ПРЕЛАЗА ХОРГОШ 9.1 ПРОЈЕКАТ ПАРТЕРНОГ УРЕЂЕЊА	ПГД
	МОБИЛИЈАР	Размера: Р 1:50

Цртеж:	ЂУБРИЈЕРА ТИП 2	Ознака: Ђ2	Број листа: 03

Шема

шематска ознака

Димензија	0.50m/0.50m/1.0m
Опис	ЂУБРИЈЕРА типа ПРОИЗВОЂАЧА KORALI, Kraljevo KOST014 Конструкција канте је од кружних челичних профила, који су поцинковани и пластифицирани. Уложак корпе је такође од поницкованог челичног лима.
Укупно	26
Напомена	УГРАДЊУ ВРШИТИ ПРЕМАУПУСТВУ ПРОИЗВОЂАЧА

Пројектна организација:	Објекат:	Фаза пројекта:
САОБРАЋАЈНИ ИНСТИТУТ ЦИП, БЕОГРАД	РЕКОНСТРУКЦИЈА И ПРОШИРЕЊЕ ГРАНИЧНОГ ПРЕЛАЗА ХОРГОШ 9.1 ПРОЈЕКАТ ПАРТЕРНОГ УРЕЂЕЊА	ПГД
	МОБИЛИЈАР	Размера: Р 1:50

Цртеж:	БИЦИКЛАРНИК	Ознака: БИ	Број листа: 04

Шема

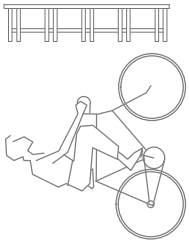

шематска ознака

Димензија

Опис

дужине 1950мм урађен је од дебелозидних челичних профила - цеви 5/4“ и цеви од 1“, савијених у облику према слици.
бицикларник се везује за а подлогу преко ослоних челичних плоча анкер вијцима за бетонску подлогу.
сви метални делови су галвански поцинковани па пластифицирани у боји по избору пројектанта

фиксирање за подлогу вршити према упуству произвођача.

Укупно	3
Напомена	УГРАДЊУ ВРШИТИ ПРЕМАУПУСТВУ ПРОИЗВОЂАЧА

Пројектна организација:	Објекат:	Фаза пројекта:
САОБРАЋАЈНИ ИНСТИТУТ ЦИП, БЕОГРАД	РЕКОНСТРУКЦИЈА И ПРОШИРЕЊЕ ГРАНИЧНОГ ПРЕЛАЗА ХОРГОШ 9.1 ПРОЈЕКАТ ПАРТЕРНОГ УРЕЂЕЊА	ПГД
	МОБИЛИЈАР	Размера: Р 1:50

Цртеж:	ГРАНИЧНИК	Ознака: ГР	Број листа: 05

Шема	 шематска ознака
Димензија	Ø0.25 m
Опис	Граничник типа "Koral STAB016" или слично Израчен је од белог цементаи агрегатне мешевине млевеног мермрра (бело, црно и црвено зрно гранулације 1 и 2) уз додатак адитива за заштиту ос соли и мраза, и арматурном мрежом дебљине ø 4 mm. Ојачање кугле је предвиђено Инокс прстеном.
Укупно	184
Напомена	УГРАДЊУ ВРШИТИ ПРЕМАУПУСТВУ ПРОИЗВОЂАЧА

Пројектна организација:	Објекат:	Фаза пројекта:
САОБРАЋАЈНИ ИНСТИТУТ ЦИП, БЕОГРАД	РЕКОНСТРУКЦИЈА И ПРОШИРЕЊЕ ГРАНИЧНОГ ПРЕЛАЗА ХОРГОШ 9.1 ПРОЈЕКАТ ПАРТЕРНОГ УРЕЂЕЊА	ПГД
	МОБИЛИЈАР	Размера: Р 1:50
Цртеж: МОБИЛНА ЕКОЛОШКА WC КАБИНА	Ознака: **ТО7**	Број листа: 06

основа

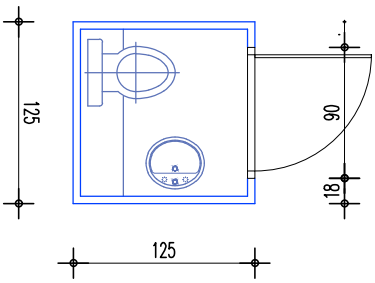

МОБИЛНЕ ЕКОЛОШКЕ КАБИНЕ

Димензије: 1,25x1,25x2,40m.
Постављају се на равну подлогу којој може прићи сервисно возило.

Материјал од кога је израђена ЕКО кабина је полиетилен, пластична маса која има особине високе еластичности и чврстине, безбедна је и стабилна, а задовољава и све физичко-хемијске и еколошке захтеве за овакав тип објеката.

Под ЕКО кабине пресвучен је материјалом који спречава проклизавање, чак и када је мокар.

Основну санитарну опрему ЕКО кабина чине: WC шоља и умиваоник, а снабдевена је и дозатором за течни сапун као и држачем папира.

ЕКО кабину није потребно повезивати на водоводну и канализациону мрежу, пошто има резервоар за воду са пумпом и резервоар за отпадну воду, који се пре употребе пуни дезинфекционим средством за неутрализацију мириса и спречавање развоја бактерија, као и систем дуплог вентилационог одвода који спречава размножавање заразних микроорганизама.

Кров кабине израђен је од транспарентног полиетилена који пропушта светлост, тако да се, ако постоји могућност њеног постављања у близини извора електричног осветљења - јавне расвете, може користити и ноћу. Уколико ова могућност не постоји, за осветљење кабине користе се паник лампе.

У хладном периоду године, ЕКО кабина се опрема грејачима, како не би дошло до смрзавања.

Укупно:	6
Напомена:	СВЕ МЕРЕ УЗЕТИ НА ЛИЦУ МЕСТА. Радити по детаљу произвођача уз сагласност наручиоца и пројектанта.

Пројектна организација:	Објекат:	Фаза пројекта:
САОБРАЋАЈНИ ИНСТИТУТ ЦИП, БЕОГРАД	РЕКОНСТРУКЦИЈА И ПРОШИРЕЊЕ ГРАНИЧНОГ ПРЕЛАЗА ХОРГОШ 9.1 ПРОЈЕКАТ ПАРТЕРНОГ УРЕЂЕЊА	ПГД
	МОБИЛИЈАР	Размера: Р 1:50
Цртеж: WC КАБИНА ЗА ЛИЦА СА ИНВАЛИДЕТОМ	Ознака: **ТО7а**	Број листа: 07

основа

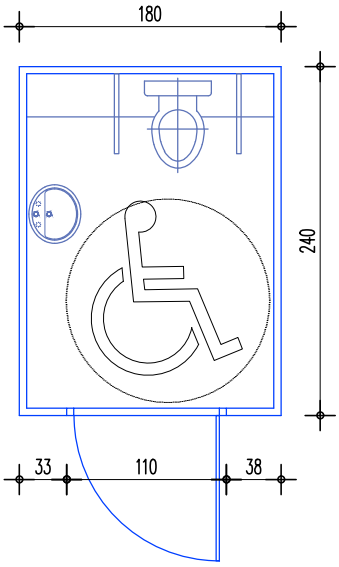

МОБИЛНЕ ЕКОЛОШКЕ КАБИНЕ

Димензије: 1.80x2.40x2.40m.
Постављају се на равну подлогу којој може прићи сервисно возило.
Под кабине пресвучен је материјалом који спречава проклизавање, чак и када је мокар.
Унутрашња облога и санитарна опрема је од Инокса. Поседује стандардне прикључке за воду, електричну енергију и канализацију.
Конструкција је од скривених поцинкованих челични елемената. Унутрашње облагање зидова је стандардни полиуретански сендвич панел са поцинкованим лимом, који је пластифициран у сребрној боји. Инокс елементи од брушено полираног инокса.
Инсталисана снага до 5kW , потрошња 7l по циклусу.

Укупно:	2
Напомена:	СВЕ МЕРЕ УЗЕТИ НА ЛИЦУ МЕСТА. Радити по детаљу произвођача уз сагласност наручиоца и пројектанта.

Пројектна организација:	Објекат:	Фаза пројекта:
САОБРАЋАЈНИ ИНСТИТУТ ЦИП, БЕОГРАД	РЕКОНСТРУКЦИЈА И ПРОШИРЕЊЕ ГРАНИЧНОГ ПРЕЛАЗА ХОРГОШ 9.1 ПРОЈЕКАТ ПАРТЕРНОГ УРЕЂЕЊА	ПГД
	МОБИЛИЈАР	Размера: Р 1:50

Цртеж:	КАНТА ЗА СОРТИРАЊЕ ОТПАДА	Ознака: КС	Број листа: 08

Шема

шематска ознака

Димензија	1.65m/0.65m/1.25m

Опис

Канта за сортирање отпада, типа RKST002, произвођача KORALI, Краљево

Конструкција канте је од провоугаоних челичних профила, који су обложени лимом, па поцинковани и пластифицирани.
Постоље је од белог цемента и агрегатне мешавине млевеног мермера (бело, црно и црвено зрно гранулације 1 и 2) уз додатак адитива смеше превасходно заштита од соли и мраза, са арматурном мрежом. Уложак корпе је такође од поцинкованог лима.

Укупно	4
Напомена	УГРАДЊУ ВРШИТИ ПРЕМАУПУСТВУ ПРОИЗВОЂАЧА

Пројектна организација: САОБРАЋАЈНИ ИНСТИТУТ ЦИП, БЕОГРАД	Објекат: РЕКОНСТРУКЦИЈА И ПРОШИРЕЊЕ ГРАНИЧНОГ ПРЕЛАЗА ХОРГОШ 9.1 ПРОЈЕКАТ ПАРТЕРНОГ УРЕЂЕЊА МОБИЛИЈАР	Фаза пројекта: ПГД Размера: Р 1:50	
Цртеж:	ДЕКОРАТИВНИ ПАРКОВСКИ СТО	Ознака: C	Број листа: 09
Шема	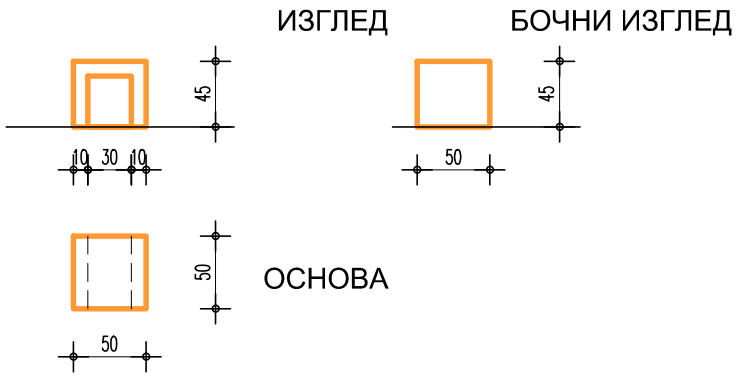 шематска ознака		
Димензија	0.50/0.50/0.45 m		
Опис	ДЕКОРАТИВНИ ПАРКОВСКИ СТО типа "Корал ПКДБ029" или слично Израђен је од белог цемента и агрегатне мешавине млевеног мермера (бело, црно и црвено зрно гранулације 1 и 2) уз додатак адитива смеше превасходно заштита од соли и мраза, арматурном мрежом дебљине ø 4 mm.		
Укупно	17		
Напомена	УГРАДЊУ ВРШИТИ ПРЕМАУПУСТВУ ПРОИЗВОЂАЧА		

Пројектна организација: САОБРАЋАЈНИ ИНСТИТУТ ЦИП, БЕОГРАД	Објекат: РЕКОНСТРУКЦИЈА И ПРОШИРЕЊЕ ГРАНИЧНОГ ПРЕЛАЗА ХОРГОШ 9.1 ПРОЈЕКАТ ПАРТЕРНОГ УРЕЂЕЊА МОБИЛИЈАР	Фаза пројекта: ПГД Размера: Р 1:50

Цртеж:	КОНТЕЈНЕРИ ЗА ОТПАТКЕ СА ПОКЛОПЦЕМ	Ознака: КО	Број листа: 10

Шема	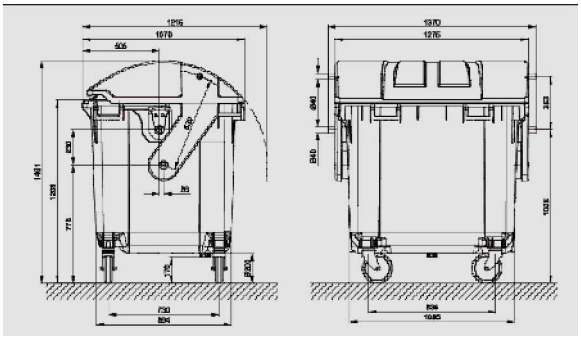 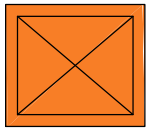 шематска ознака
Димензија	1.37/1.07/1.46 m
Опис	КОНТЕЈНЕРИ ЗА ОТПАТКЕ СА ПОКЛОПЦЕМ **Контејнери за отпатке са поклопцем, запремине 1.1м3, правилно распоређени по целом комплексу. Контејнери су од HDPE-а, UV-стабилизован запремине 1100l, са 4 гумена точка Ø200. Контејнер је отпоран на високе и ниске температуре са поклопцем са два рукохватна места. Димензије 1,37x1,07x1,46m, тежине око 60kg. Унутрашња површина је глатка због лакшег пражњења и одржавања.**
Укупно	23
Напомена	УГРАДЊУ ВРШИТИ ПРЕМАУПУСТВУ ПРОИЗВОЂАЧА